VÝPIS PRVKŮ

Revize č. 0	**Datum revize:**	**Provedl:**

Zpracoval:	Ing. Závada	**Středisko:**
Kontroloval:	Ing. Onderka	**500**
Schválil:	Ing. Drozd	

Investor:	MěstO Zubří	**Formát:**	26 x A4
Stavba:	Rekonstrukce sportovní haly v Zubří	**Datum:**	05/2016
		Druh dok.:	DPS
Místo stavby :	Zubří	**Číslo zak..**	K16620016
Stavební úřad:	Rožnov p. R.		

Objekt:	D.1.2. Zateplení svislých konstrukcí, výplně otvorů D.1.2.1. Architektonicko – stavební řešení
Název:	**Výpis prvků**

Archivní číslo:	29YS6-1008	**Poř. číslo:** 08

PLASTOVÉ VÝROBKY

POL.	POPIS	M.J.	MNOŽSTVÍ ZÁKLAD	1.NP	2.NP	STŘECHA	CELKEM
PL 01	1200 x 1200 mm (SKLADEBNÝ ROZMĚR) PLASTOVÉ OKNO JEDNOKŘÍDLÉ, OTOČNÉ, VÝKLOPNÉ	KPL	–	5	–	–	5

SOUČINITEL PROSTUPU CELÉHO OKNA U ≤ 0,75 W/m²K

RÁM: SYSTÉMOVÝ S PŘERUŠENÝM TEPELNÝM MOSTEM

ZASKLENÍ: IZOLAČNÍ TROJSKLO S DISTANČNÍM RÁMEČKEM SWISSPACER
PLNĚNÍ ARGONEM

KOVÁNÍ: ZÁVĚSY SYSTÉMOVÉ V BARVĚ RÁMU, NÁVRH ZÁVĚSŮ PROVEDE DODAVATEL
OKENNÍ ČTYŘPOLOHOVÁ KLIKA, UZAMYKATELNÁ, KOVOVÁ V BARVĚ VNITŘNÍCH RÁMŮ
INTEGROVANÝ OMEZOVAČ OTEVŘENÍ KŘÍDLA

KOTVENÍ: SYSTÉMOVÉ PÁSOVÉ KOTVY

DOPLŇKY: PŘIPOJOVACÍ SPÁRY TĚSNIT ZEVNITŘ PAROTĚSNOU PÁSKOU,
ZVENKU DIFÚZNĚ OTEVŘENOU PÁSKOU

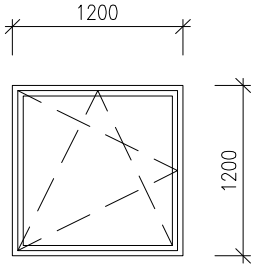

POVRCHOVÁ ÚPRAVA: INTERIÉR TMAVĚ ŠEDÁ/EXTERIÉR TMAVĚ ŠEDÁ

POZNÁMKA: PŘESNÝ ROZMĚR PROVĚŘIT NA STAVBĚ !

PL 02	600 x 900 mm (SKLADEBNÝ ROZMĚR) PLASTOVÉ OKNO JEDNOKŘÍDLÉ, OTOČNÉ, VÝKLOPNÉ	KPL	–	6	–	–	6

SOUČINITEL PROSTUPU CELÉHO OKNA U ≤ 0,75 W/m²K

RÁM: SYSTÉMOVÝ S PŘERUŠENÝM TEPELNÝM MOSTEM

ZASKLENÍ: IZOLAČNÍ TROJSKLO S DISTANČNÍM RÁMEČKEM SWISSPACER
PLNĚNÍ ARGONEM

KOVÁNÍ: ZÁVĚSY SYSTÉMOVÉ V BARVĚ RÁMU, NÁVRH ZÁVĚSŮ PROVEDE DODAVATEL
OKENNÍ ČTYŘPOLOHOVÁ KLIKA, UZAMYKATELNÁ, KOVOVÁ V BARVĚ VNITŘNÍCH RÁMŮ
INTEGROVANÝ OMEZOVAČ OTEVŘENÍ KŘÍDLA

KOTVENÍ: SYSTÉMOVÉ PÁSOVÉ KOTVY

DOPLŇKY: PŘIPOJOVACÍ SPÁRY TĚSNIT ZEVNITŘ PAROTĚSNOU PÁSKOU,
ZVENKU DIFÚZNĚ OTEVŘENOU PÁSKOU
OKNO OVLÁDANÉ POMOCÍ PÁKOVÉHO OVLADAČE, KTERÝ JE SOUČÁSTÍ
DODÁVKY OKNA PÁKOVÝ OVLADAČ UMÍSTĚN VE VÝŠCE 1500 MM NAD
ÚROVNÍ PODLAHY (S.H. OKNA 1800 MM)

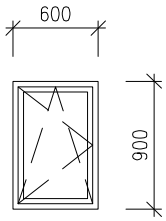

POVRCHOVÁ ÚPRAVA: INTERIÉR TMAVĚ ŠEDÁ/EXTERIÉR TMAVĚ ŠEDÁ

POZNÁMKA: PŘESNÝ ROZMĚR PROVĚŘIT NA STAVBĚ !

PLASTOVÉ VÝROBKY

POL.	POPIS	M.J.	MNOŽSTVÍ				
			ZÁKLAD	1.NP	2.NP	STŘECHA	CELKEM
PL 03	SESTAVA PLASTOVÝCH OKEN 4010 x 1850 mm (SKLADEBNÝ ROZMĚR) SPODNÍ KŘÍDLA PEVNÁ, HORNÍ KŘÍDLA SESTAVY VÝKLOPNÉ	KPL	–	–	7	–	7

SOUČINITEL PROSTUPU CELÉHO OKNA U ≤ 0,75 W/m²K

RÁM: SYSTÉMOVÝ S PŘERUŠENÝM TEPELNÝM MOSTEM

ZASKLENÍ: IZOLAČNÍ TROJSKLO S DISTANČNÍM RÁMEČKEM SWISSPACER
PLNĚNÍ ARGONEM

KOVÁNÍ: ZÁVĚSY SYSTÉMOVÉ V BARVĚ RÁMU, NÁVRH ZÁVĚSŮ PROVEDE DODAVATEL
OKENNÍ ČTYŘPOLOHOVÁ KLIKA, UZAMYKATELNÁ, KOVOVÁ V BARVĚ VNITŘNÍCH RÁMŮ
INTEGROVANÝ OMEZOVAČ OTEVŘENÍ KŘÍDLA

KOTVENÍ: SYSTÉMOVÉ PÁSOVÉ KOTVY

DOPLŇKY: PŘIPOJOVACÍ SPÁRY TĚSNIT ZEVNITŘ PAROTĚSNOU PÁSKOU,
ZVENKU DIFÚZNĚ OTEVŘENOU PÁSKOU

POVRCHOVÁ ÚPRAVA: INTERIÉR TMAVĚ ŠEDÁ/
EXTERIÉR TMAVĚ ŠEDÁ

POZNÁMKA: PŘESNÝ ROZMĚR PROVĚŘIT NA STAVBĚ !
OKNA OSAZENA DO STÁVAJÍCÍ OCELOVÉ KONSTRUKCE
POŽADAVEK NA ROZŠÍŘENÍ HORNÍHO RÁMU
O 200MM VIZ. NÁKRES
(BUDE K NĚMU DOTAŽENO ZATEPLENÍ STŘECHY)

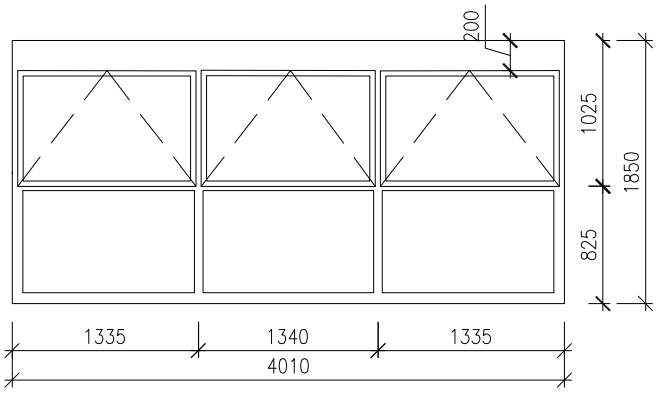

PL 04	1500 x 600 mm (SKLADEBNÝ ROZMĚR) PLASTOVÉ OKNO JEDNOKŘÍDLÉ, VÝKLOPNÉ	KPL	–	7	–	–	7

SOUČINITEL PROSTUPU CELÉHO OKNA U ≤ 0,75 W/m²K

RÁM: SYSTÉMOVÝ S PŘERUŠENÝM TEPELNÝM MOSTEM

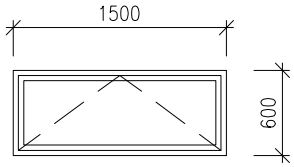

ZASKLENÍ: IZOLAČNÍ TROJSKLO S DISTANČNÍM RÁMEČKEM SWISSPACER
PLNĚNÍ ARGONEM

KOVÁNÍ: ZÁVĚSY SYSTÉMOVÉ V BARVĚ RÁMU, NÁVRH ZÁVĚSŮ PROVEDE DODAVATEL
OKENNÍ ČTYŘPOLOHOVÁ KLIKA, UZAMYKATELNÁ, KOVOVÁ V BARVĚ VNITŘNÍCH RÁMŮ
INTEGROVANÝ OMEZOVAČ OTEVŘENÍ KŘÍDLA

KOTVENÍ: SYSTÉMOVÉ PÁSOVÉ KOTVY

DOPLŇKY: PŘIPOJOVACÍ SPÁRY TĚSNIT ZEVNITŘ PAROTĚSNOU PÁSKOU,
ZVENKU DIFÚZNĚ OTEVŘENOU PÁSKOU
OKNO OVLÁDANÉ POMOCÍ PÁKOVÉHO OVLADAČE, KTERÝ JE SOUČÁSTÍ
DODÁVKY OKNA PÁKOVÝ OVLADAČ UMÍSTĚN VE VÝŠCE 1500 MM NAD
ÚROVNÍ PODLAHY (S.H. OKNA 1750 MM)

POVRCHOVÁ ÚPRAVA: INTERIÉR TMAVĚ ŠEDÁ/EXTERIÉR TMAVĚ ŠEDÁ

POZNÁMKA: PŘESNÝ ROZMĚR PROVĚŘIT NA STAVBĚ !

PLASTOVÉ VÝROBKY

POL.	POPIS	M.J.	MNOŽSTVÍ				
			ZÁKLAD	1.NP	2.NP	STŘECHA	CELKEM
PL 05	1500 x 1000 mm (SKLADEBNÝ ROZMĚR) PLASTOVÉ OKNO JEDNOKŘÍDLÉ, OTOČNÉ, VÝKLOPNÉ	KPL	–	5	4	–	9

SOUČINITEL PROSTUPU CELÉHO OKNA U ≤ 0,75 W/m²K

RÁM: SYSTÉMOVÝ S PŘERUŠENÝM TEPELNÝM MOSTEM

ZASKLENÍ: IZOLAČNÍ TROJSKLO S DISTANČNÍM RÁMEČKEM SWISSPACER
PLNĚNÍ ARGONEM

KOVÁNÍ: ZÁVĚSY SYSTÉMOVÉ V BARVĚ RÁMU, NÁVRH ZÁVĚSŮ PROVEDE DODAVATEL
OKENNÍ ČTYŘPOLOHOVÁ KLIKA, UZAMYKATELNÁ, KOVOVÁ V BARVĚ VNITŘNÍCH RÁMŮ
INTEGROVANÝ OMEZOVAČ OTEVŘENÍ KŘÍDLA

KOTVENÍ: SYSTÉMOVÉ PÁSOVÉ KOTVY

DOPLŇKY: PŘIPOJOVACÍ SPÁRY TĚSNIT ZEVNITŘ PAROTĚSNOU PÁSKOU,
ZVENKU DIFÚZNĚ OTEVŘENOU PÁSKOU

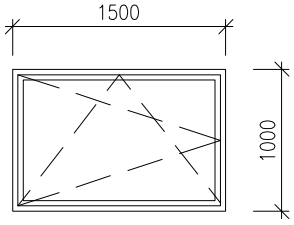

POVRCHOVÁ ÚPRAVA: INTERIÉR TMAVĚ ŠEDÁ/EXTERIÉR TMAVĚ ŠEDÁ

POZNÁMKA: PŘESNÝ ROZMĚR PROVĚŘIT NA STAVBĚ !

PL 06	1000 x 1200 mm (SKLADEBNÝ ROZMĚR) PLASTOVÉ OKNO JEDNOKŘÍDLÉ, OTOČNÉ, VÝKLOPNÉ	KPL	–	4	–	–	4

SOUČINITEL PROSTUPU CELÉHO OKNA U ≤ 0,75 W/m²K

RÁM: SYSTÉMOVÝ S PŘERUŠENÝM TEPELNÝM MOSTEM

ZASKLENÍ: IZOLAČNÍ TROJSKLO S DISTANČNÍM RÁMEČKEM SWISSPACER
PLNĚNÍ ARGONEM

KOVÁNÍ: ZÁVĚSY SYSTÉMOVÉ V BARVĚ RÁMU, NÁVRH ZÁVĚSŮ PROVEDE DODAVATEL
OKENNÍ ČTYŘPOLOHOVÁ KLIKA, UZAMYKATELNÁ, KOVOVÁ V BARVĚ VNITŘNÍCH RÁMŮ
INTEGROVANÝ OMEZOVAČ OTEVŘENÍ KŘÍDLA

KOTVENÍ: SYSTÉMOVÉ PÁSOVÉ KOTVY

DOPLŇKY: PŘIPOJOVACÍ SPÁRY TĚSNIT ZEVNITŘ PAROTĚSNOU PÁSKOU,
ZVENKU DIFÚZNĚ OTEVŘENOU PÁSKOU

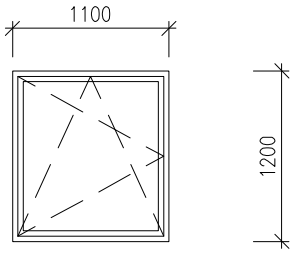

POVRCHOVÁ ÚPRAVA: INTERIÉR TMAVĚ ŠEDÁ/EXTERIÉR TMAVĚ ŠEDÁ

POZNÁMKA: PŘESNÝ ROZMĚR PROVĚŘIT NA STAVBĚ !

PLASTOVÉ VÝROBKY

POL.	POPIS	M.J.	MNOŽSTVÍ ZÁKLAD	1.NP	2.NP	STŘECHA	CELKEM
PL 07	600 x 1200 mm (SKLADEBNÝ ROZMĚR) PLASTOVÉ OKNO JEDNOKŘÍDLÉ, OTOČNÉ, VÝKLOPNÉ	KPL	–	4	–	–	4
PL 08	1700 x 1200 mm (SKLADEBNÝ ROZMĚR) PLASTOVÉ OKNO DVOUKŘÍDLÉ, OTOČNÉ, VÝKLOPNÉ	KPL	–	3	–	–	3

SOUČINITEL PROSTUPU CELÉHO OKNA U ≤ 0,75 W/m²K

RÁM: SYSTÉMOVÝ S PŘERUŠENÝM TEPELNÝM MOSTEM

ZASKLENÍ: IZOLAČNÍ TROJSKLO S DISTANČNÍM RÁMEČKEM SWISSPACER
PLNĚNÍ ARGONEM

KOVÁNÍ: ZÁVĚSY SYSTÉMOVÉ V BARVĚ RÁMU, NÁVRH ZÁVĚSŮ PROVEDE DODAVATEL
OKENNÍ ČTYŘPOLOHOVÁ KLIKA, UZAMYKATELNÁ, KOVOVÁ V BARVĚ VNITŘNÍCH RÁMŮ
INTEGROVANÝ OMEZOVAČ OTEVŘENÍ KŘÍDLA

KOTVENÍ: SYSTÉMOVÉ PÁSOVÉ KOTVY

DOPLŇKY: PŘIPOJOVACÍ SPÁRY TĚSNIT ZEVNITŘ PAROTĚSNOU PÁSKOU,
ZVENKU DIFÚZNĚ OTEVŘENOU PÁSKOU

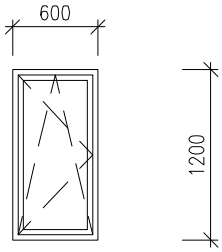

POVRCHOVÁ ÚPRAVA: INTERIÉR TMAVĚ ŠEDÁ/EXTERIÉR TMAVĚ ŠEDÁ

POZNÁMKA: PŘESNÝ ROZMĚR PROVĚŘIT NA STAVBĚ !

SOUČINITEL PROSTUPU CELÉHO OKNA U ≤ 0,75 W/m²K

RÁM: SYSTÉMOVÝ S PŘERUŠENÝM TEPELNÝM MOSTEM

ZASKLENÍ: IZOLAČNÍ TROJSKLO S DISTANČNÍM RÁMEČKEM SWISSPACER
PLNĚNÍ ARGONEM

KOVÁNÍ: ZÁVĚSY SYSTÉMOVÉ V BARVĚ RÁMU, NÁVRH ZÁVĚSŮ PROVEDE DODAVATEL
OKENNÍ ČTYŘPOLOHOVÁ KLIKA, UZAMYKATELNÁ, KOVOVÁ V BARVĚ VNITŘNÍCH RÁMŮ
INTEGROVANÝ OMEZOVAČ OTEVŘENÍ KŘÍDLA

KOTVENÍ: SYSTÉMOVÉ PÁSOVÉ KOTVY

DOPLŇKY: PŘIPOJOVACÍ SPÁRY TĚSNIT ZEVNITŘ PAROTĚSNOU PÁSKOU,
ZVENKU DIFÚZNĚ OTEVŘENOU PÁSKOU

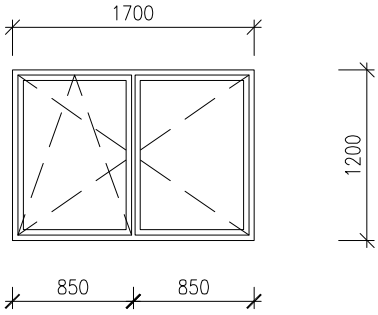

POVRCHOVÁ ÚPRAVA: INTERIÉR TMAVĚ ŠEDÁ/EXTERIÉR TMAVĚ ŠEDÁ

POZNÁMKA: PŘESNÝ ROZMĚR PROVĚŘIT NA STAVBĚ !

PLASTOVÉ VÝROBKY

POL.	POPIS	M.J.	MNOŽSTVÍ				
			ZÁKLAD	1.NP	2.NP	STŘECHA	CELKEM
PL 09	900 x 1200 mm (SKLADEBNÝ ROZMĚR) PLASTOVÉ OKNO JEDNOKŘÍDLÉ, OTOČNÉ, VÝKLOPNÉ	KPL	–	1	–	–	1

SOUČINITEL PROSTUPU CELÉHO OKNA U ≤ 0,75 W/m²K

RÁM: SYSTÉMOVÝ S PŘERUŠENÝM TEPELNÝM MOSTEM

ZASKLENÍ: IZOLAČNÍ TROJSKLO S DISTANČNÍM RÁMEČKEM SWISSPACER
PLNĚNÍ ARGONEM

KOVÁNÍ: ZÁVĚSY SYSTÉMOVÉ V BARVĚ RÁMU, NÁVRH ZÁVĚSŮ PROVEDE DODAVATEL
OKENNÍ ČTYŘPOLOHOVÁ KLIKA, UZAMYKATELNÁ, KOVOVÁ V BARVĚ VNITŘNÍCH RÁMŮ
INTEGROVANÝ OMEZOVAČ OTEVŘENÍ KŘÍDLA

KOTVENÍ: SYSTÉMOVÉ PÁSOVÉ KOTVY

DOPLŇKY: PŘIPOJOVACÍ SPÁRY TĚSNIT ZEVNITŘ PAROTĚSNOU PÁSKOU,
ZVENKU DIFÚZNĚ OTEVŘENOU PÁSKOU

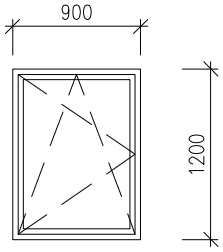

POVRCHOVÁ ÚPRAVA: INTERIÉR TMAVĚ ŠEDÁ/EXTERIÉR TMAVĚ ŠEDÁ

POZNÁMKA: PŘESNÝ ROZMĚR PROVĚŘIT NA STAVBĚ !

PL 10	PLASTOVÉ DVEŘE DVOUKŘÍDLÉ 1600 x 1970 MM, OTOČNÉ, LEVÉ, CELOPROSKLENNÉ S NADSVĚTLÍKEM 930 x 1800 MM SVĚTLÝ ROZMĚR OTVORU 1800 x 2900	KPL	–	1	–	–	1

SOUČINITEL PROSTUPU DVEŘÍ U ≤ 1,00 W/m²K

RÁM: SYSTÉMOVÝ S PŘERUŠENÝM TEPELNÝM MOSTEM

ZASKLENÍ: IZOLAČNÍ TROJSKLO S DISTANČNÍM RÁMEČKEM SWISSPACER
PLNĚNÍ ARGONEM

KOTVENÍ: SYSTÉMOVÉ PÁSOVÉ KOTVY

DOPLŇKY: PŘIPOJOVACÍ SPÁRY TĚSNIT ZEVNITŘ PAROTĚSNOU PÁSKOU,
ZVENKU DIFÚZNĚ OTEVŘENOU PÁSKOU
DVEŘNÍ KŘÍDLA BUDOU OPATŘENA AUTOMATICKÝM TĚSNĚNÍM SPODNÍ HRANY DVEŘÍ

KOVÁNÍ DVEŘÍ: ZÁVĚSY SYSTÉMOVÉ V BARVĚ RÁMU, NÁVRH ZÁVĚSŮ
PROVEDE DODAVATEL
KOVÁNÍ BROUŠENÁ NEREZ KLIKA/KOULE
DVEŘE VYBAVENY ZÁMKEM S CYLINDRICKOU VLOŽKOU
LEVÉ KŘÍDLO OPATŘENO SAMOZAVÍRAČEM S MOŽNOSTÍ ÚPRAVY RYCHLOSTI ZAVÍRÁNÍ

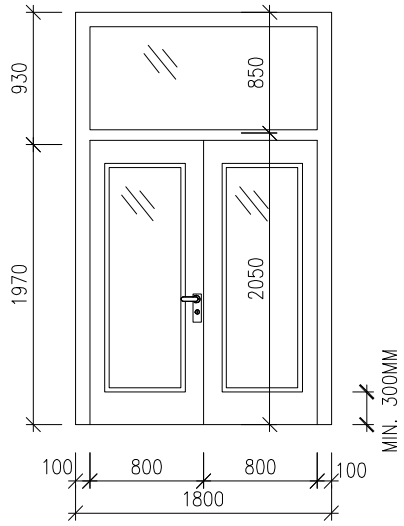

POVRCHOVÁ ÚPRAVA: INTERIÉR TMAVĚ ŠEDÁ/EXTERIÉR TMAVĚ ŠEDÁ

POZNÁMKA: PŘESNÝ ROZMĚR PROVĚŘIT NA STAVBĚ !

PLASTOVÉ VÝROBKY

POL.	POPIS	M.J.	MNOŽSTVÍ ZÁKLAD	1.NP	2.NP	STŘECHA	CELKEM
PL 11	PLASTOVÉ DVEŘE JEDNOKŘÍDLÉ 900 x 1970 MM, OTOČNÉ, PRAVÉ, CELOPROSKLENÉ S NADSVĚTLÍKEM 930 x 1050 MM SVĚTLÝ ROZMĚR OTVORU 1050 x 2900	KPL	–	1	–	–	1

SOUČINITEL PROSTUPU DVEŘÍ U ≤ 1,00 W/m²K

RÁM: SYSTÉMOVÝ S PŘERUŠENÝM TEPELNÝM MOSTEM

ZASKLENÍ: IZOLAČNÍ TROJSKLO S DISTANČNÍM RÁMEČKEM SWISSPACER
PLNĚNÍ ARGONEM

KOTVENÍ: SYSTÉMOVÉ PÁSOVÉ KOTVY

DOPLŇKY: PŘIPOJOVACÍ SPÁRY TĚSNIT ZEVNITŘ PAROTĚSNOU PÁSKOU,
ZVENKU DIFÚZNĚ OTEVŘENOU PÁSKOU
DVEŘNÍ KŘÍDLO BUDE OPATŘENO AUTOMATICKÝM TĚSNĚNÍM SPODNÍ HRANY DVEŘÍ

KOVÁNÍ DVEŘÍ: ZÁVĚSY SYSTÉMOVÉ V BARVĚ RÁMU, NÁVRH ZÁVĚSŮ
PROVEDE DODAVATEL
KOVÁNÍ BROUŠENÁ NEREZ KLIKA/KOULE
DVEŘE VYBAVENY ZÁMKEM S CYLINDRICKOU VLOŽKOU
KŘÍDLO OPATŘENO SAMOZAVÍRAČEM S MOŽNOSTÍ ÚPRAVY RYCHLOSTI ZAVÍRÁNÍ

POVRCHOVÁ ÚPRAVA: INTERIÉR TMAVĚ ŠEDÁ/EXTERIÉR TMAVĚ ŠEDÁ

POZNÁMKA: PŘESNÝ ROZMĚR PROVĚŘIT NA STAVBĚ !

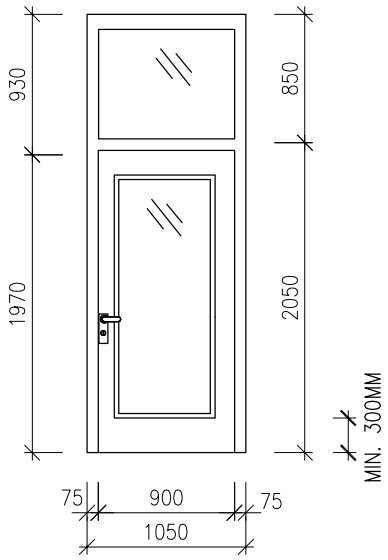

PL 12	PLASTOVÉ DVEŘE DVOUKŘÍDLÉ 800 x 1970 MM, OTOČNÉ, LEVÉ, PROSKLENÉ Z 1/3 SVĚTLÝ ROZMĚR OTVORU 900 x 2020	PRAVÉ	–	–	2	–	–	2
		LEVÉ	–	–	1	–	–	1

SOUČINITEL PROSTUPU DVEŘÍ U ≤ 1,0 W/m²K

RÁM: SYSTÉMOVÝ S PŘERUŠENÝM TEPELNÝM MOSTEM

ZASKLENÍ: IZOLAČNÍ DVOJSKLO S DISTANČNÍM RÁMEČKEM SWISSPACER

KOTVENÍ: SYSTÉMOVÉ PÁSOVÉ KOTVY

DOPLŇKY: PŘIPOJOVACÍ SPÁRY TĚSNIT ZEVNITŘ PAROTĚSNOU PÁSKOU,
ZVENKU DIFÚZNĚ OTEVŘENOU PÁSKOU

KOVÁNÍ DVEŘÍ: ZÁVĚSY SYSTÉMOVÉ V BARVĚ RÁMU, NÁVRH ZÁVĚSŮ
PROVEDE DODAVATEL
KOVÁNÍ BROUŠENÁ NEREZ KLIKA/KOULE
DVEŘE VYBAVENY ZÁMKEM S CYLINDRICKOU VLOŽKOU

POVRCHOVÁ ÚPRAVA: INTERIÉR TMAVĚ ŠEDÁ/EXTERIÉR TMAVĚ ŠEDÁ

POZNÁMKA: PŘESNÝ ROZMĚR PROVĚŘIT NA STAVBĚ !

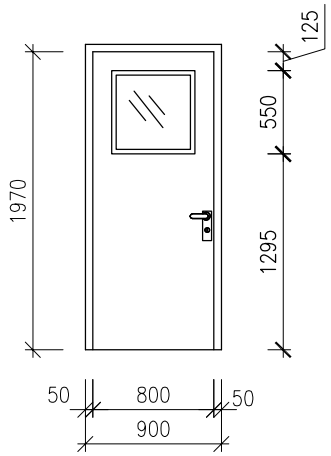

PLASTOVÉ VÝROBKY

POL.	POPIS	M.J.	MNOŽSTVÍ				
			ZÁKLAD	1.NP	2.NP	STŘECHA	CELKEM
PL 13	600 x 600 mm (SKLADEBNÝ ROZMĚR) PLASTOVÉ OKNO JEDNOKŘÍDLÉ, OTOČNÉ, VÝKLOPNÉ	KPL	–	1	–	–	1

SOUČINITEL PROSTUPU CELÉHO OKNA U ≤ 0,75 W/m²K

RÁM: SYSTÉMOVÝ S PŘERUŠENÝM TEPELNÝM MOSTEM

ZASKLENÍ: IZOLAČNÍ DVOJSKLO S DISTANČNÍM RÁMEČKEM SWISSPACER

KOVÁNÍ: ZÁVĚSY SYSTÉMOVÉ V BARVĚ RÁMU, NÁVRH ZÁVĚSŮ PROVEDE DODAVATEL
OKENNÍ ČTYŘPOLOHOVÁ KLIKA, UZAMYKATELNÁ, KOVOVÁ V BARVĚ VNITŘNÍCH RÁMŮ
INTEGROVANÝ OMEZOVAČ OTEVŘENÍ KŘÍDLA

KOTVENÍ: SYSTÉMOVÉ PÁSOVÉ KOTVY

DOPLŇKY: PŘIPOJOVACÍ SPÁRY TĚSNIT ZEVNITŘ PAROTĚSNOU PÁSKOU,
ZVENKU DIFÚZNĚ OTEVŘENOU PÁSKOU

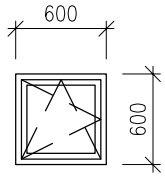

POVRCHOVÁ ÚPRAVA: INTERIÉR TMAVĚ ŠEDÁ/EXTERIÉR TMAVĚ ŠEDÁ

POZNÁMKA: PŘESNÝ ROZMĚR PROVĚŘIT NA STAVBĚ !

PL 14	PLASTOVÉ DVEŘE DVOUKŘÍDLÉ 1450 x 1970 MM, OTOČNÉ, LEVÉ, CELOPROSKLENNÉ SVĚTLÝ ROZMĚR OTVORU 1550 x 2020	KPL	–	1	–	–	1

SOUČINITEL PROSTUPU DVEŘÍ U ≤ 1,00 W/m²K

RÁM: SYSTÉMOVÝ S PŘERUŠENÝM TEPELNÝM MOSTEM

ZASKLENÍ: IZOLAČNÍ TROJSKLO S DISTANČNÍM RÁMEČKEM SWISSPACER
PLNĚNÍ ARGONEM

KOTVENÍ: SYSTÉMOVÉ PÁSOVÉ KOTVY

DOPLŇKY: PŘIPOJOVACÍ SPÁRY TĚSNIT ZEVNITŘ PAROTĚSNOU PÁSKOU,
ZVENKU DIFÚZNĚ OTEVŘENOU PÁSKOU
DVEŘNÍ KŘÍDLA BUDOU OPATŘENA AUTOMATICKÝM TĚSNĚNÍM SPODNÍ HRANY DVEŘÍ

KOVÁNÍ DVEŘÍ: ZÁVĚSY SYSTÉMOVÉ V BARVĚ RÁMU, NÁVRH ZÁVĚSŮ
PROVEDE DODAVATEL
KOVÁNÍ BROUŠENÁ NEREZ KLIKA/KOULE
DVEŘE VYBAVENY ZÁMKEM S CYLINDRICKOU VLOŽKOU
LEVÉ KŘÍDLO OPATŘENO SAMOZAVÍRAČEM S MOŽNOSTÍ ÚPRAVY RYCHLOSTI ZAVÍRÁNÍ

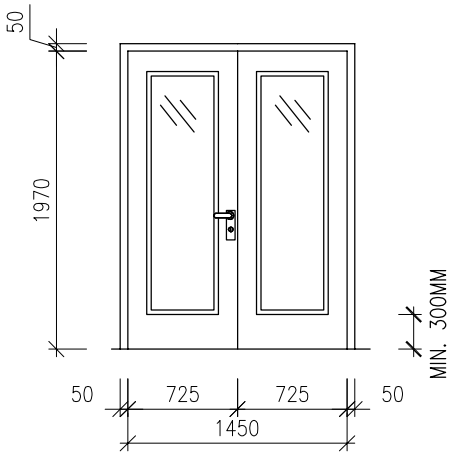

POVRCHOVÁ ÚPRAVA: INTERIÉR TMAVĚ ŠEDÁ/EXTERIÉR TMAVĚ ŠEDÁ

POZNÁMKA: PŘESNÝ ROZMĚR PROVĚŘIT NA STAVBĚ !

PLASTOVÉ VÝROBKY

POL.	POPIS	M.J.	MNOŽSTVÍ ZÁKLAD	1.NP	2.NP	STŘECHA	CELKEM
PL 15	PLASTOVÉ DVEŘE JEDNOKŘÍDLÉ 800 x 1970 MM, OTOČNÉ, LEVÉ, PROSKLENNÉ Z 1/2 SVĚTLÝ ROZMĚR OTVORU 900 x 2020	KPL	–	1	–	–	1

SOUČINITEL PROSTUPU DVEŘÍ U ≤ 1,00 W/m²K

RÁM: SYSTÉMOVÝ S PŘERUŠENÝM TEPELNÝM MOSTEM

ZASKLENÍ: IZOLAČNÍ TROJSKLO S DISTANČNÍM RÁMEČKEM SWISSPACER
PLNĚNÍ ARGONEM

KOTVENÍ: SYSTÉMOVÉ PÁSOVÉ KOTVY

DOPLŇKY: PŘIPOJOVACÍ SPÁRY TĚSNIT ZEVNITŘ PAROTĚSNOU PÁSKOU,
ZVENKU DIFÚZNĚ OTEVŘENOU PÁSKOU
DVEŘNÍ KŘÍDLA BUDOU OPATŘENA AUTOMATICKÝM TĚSNĚNÍM SPODNÍ HRANY DVEŘÍ

KOVÁNÍ DVEŘÍ: ZÁVĚSY SYSTÉMOVÉ V BARVĚ RÁMU, NÁVRH ZÁVĚSŮ
PROVEDE DODAVATEL
KOVÁNÍ BROUŠENÁ NEREZ KLIKA/KOULE
DVEŘE VYBAVENY ZÁMKEM S CYLINDRICKOU VLOŽKOU
KŘÍDLO OPATŘENO SAMOZAVÍRAČEM S MOŽNOSTÍ ÚPRAVY RYCHLOSTI ZAVÍRÁNÍ

POVRCHOVÁ ÚPRAVA: INTERIÉR TMAVĚ ŠEDÁ/EXTERIÉR TMAVĚ ŠEDÁ

POZNÁMKA: PŘESNÝ ROZMĚR PROVĚŘIT NA STAVBĚ !

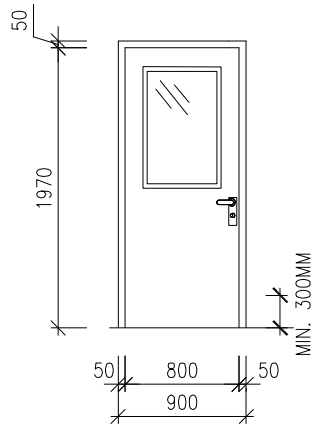

PL 16	1600 x 1000 mm (SKLADEBNÝ ROZMĚR) PLASTOVÉ OKNO DVOUKŘÍDLÉ, OTOČNÉ, VÝKLOPNÉ	KPL	–	–	1	–	1

SOUČINITEL PROSTUPU CELÉHO OKNA U ≤ 0,75 W/m²K

RÁM: SYSTÉMOVÝ S PŘERUŠENÝM TEPELNÝM MOSTEM

ZASKLENÍ: IZOLAČNÍ TROJSKLO S DISTANČNÍM RÁMEČKEM SWISSPACER
PLNĚNÍ ARGONEM

KOVÁNÍ: ZÁVĚSY SYSTÉMOVÉ V BARVĚ RÁMU, NÁVRH ZÁVĚSŮ PROVEDE DODAVATEL
OKENNÍ ČTYŘPOLOHOVÁ KLIKA, UZAMYKATELNÁ, KOVOVÁ V BARVĚ VNITŘNÍCH RÁMŮ
INTEGROVANÝ OMEZOVAČ OTEVŘENÍ KŘÍDLA

KOTVENÍ: SYSTÉMOVÉ PÁSOVÉ KOTVY

DOPLŇKY: PŘIPOJOVACÍ SPÁRY TĚSNIT ZEVNITŘ PAROTĚSNOU PÁSKOU,
ZVENKU DIFÚZNĚ OTEVŘENOU PÁSKOU

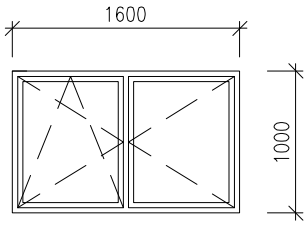

POVRCHOVÁ ÚPRAVA: INTERIÉR TMAVĚ ŠEDÁ/EXTERIÉR TMAVĚ ŠEDÁ

POZNÁMKA: PŘESNÝ ROZMĚR PROVĚŘIT NA STAVBĚ !

PLASTOVÉ VÝROBKY

POL.	POPIS	M.J.	MNOŽSTVÍ				
			ZÁKLAD	1.NP	2.NP	STŘECHA	CELKEM
PL 17	2100 x 600 mm (SKLADEBNÝ ROZMĚR) PLASTOVÉ OKNO JEDNOKŘÍDLÉ, VÝKLOPNÉ	KPL	–	–	1	–	1

SOUČINITEL PROSTUPU CELÉHO OKNA U ≤ 0,75 W/m²K

RÁM: SYSTÉMOVÝ S PŘERUŠENÝM TEPELNÝM MOSTEM

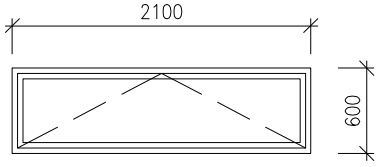

ZASKLENÍ: IZOLAČNÍ TROJSKLO S DISTANČNÍM RÁMEČKEM SWISSPACER
PLNĚNÍ ARGONEM

KOVÁNÍ: ZÁVĚSY SYSTÉMOVÉ V BARVĚ RÁMU, NÁVRH ZÁVĚSŮ PROVEDE DODAVATEL
OKENNÍ ČTYŘPOLOHOVÁ KLIKA, UZAMYKATELNÁ, KOVOVÁ V BARVĚ VNITŘNÍCH RÁMŮ
INTEGROVANÝ OMEZOVAČ OTEVŘENÍ KŘÍDLA

KOTVENÍ: SYSTÉMOVÉ PÁSOVÉ KOTVY

DOPLŇKY: PŘIPOJOVACÍ SPÁRY TĚSNIT ZEVNITŘ PAROTĚSNOU PÁSKOU,
ZVENKU DIFÚZNĚ OTEVŘENOU PÁSKOU
OKNO OVLÁDANÉ POMOCÍ PÁKOVÉHO OVLADAČE, KTERÝ JE SOUČÁSTÍ
DODÁVKY OKNA PÁKOVÝ OVLADAČ UMÍSTĚN VE VÝŠCE 1500 MM NAD
ÚROVNÍ PODLAHY (S.H. OKNA 1750 MM)

POVRCHOVÁ ÚPRAVA: INTERIÉR TMAVĚ ŠEDÁ/EXTERIÉR TMAVĚ ŠEDÁ

POZNÁMKA: PŘESNÝ ROZMĚR PROVĚŘIT NA STAVBĚ !

PL 18	1500 x 1800 mm (SKLADEBNÝ ROZMĚR) PLASTOVÉ OKNO JEDNOKŘÍDLÉ, VÝKLOPNÉ	KPL	–	–	6	–	6

SOUČINITEL PROSTUPU CELÉHO OKNA U ≤ 0,75 W/m²K

RÁM: SYSTÉMOVÝ S PŘERUŠENÝM TEPELNÝM MOSTEM

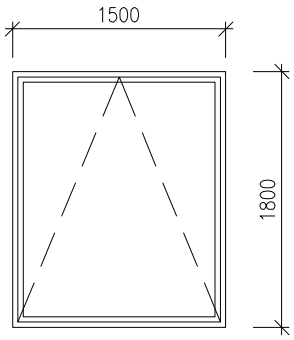

ZASKLENÍ: IZOLAČNÍ TROJSKLO S DISTANČNÍM RÁMEČKEM SWISSPACER
PLNĚNÍ ARGONEM

KOVÁNÍ: ZÁVĚSY SYSTÉMOVÉ V BARVĚ RÁMU, NÁVRH ZÁVĚSŮ PROVEDE DODAVATEL
OKENNÍ ČTYŘPOLOHOVÁ KLIKA, UZAMYKATELNÁ, KOVOVÁ V BARVĚ VNITŘNÍCH RÁMŮ
INTEGROVANÝ OMEZOVAČ OTEVŘENÍ KŘÍDLA

KOTVENÍ: SYSTÉMOVÉ PÁSOVÉ KOTVY

DOPLŇKY: PŘIPOJOVACÍ SPÁRY TĚSNIT ZEVNITŘ PAROTĚSNOU PÁSKOU,
ZVENKU DIFÚZNĚ OTEVŘENOU PÁSKOU

POVRCHOVÁ ÚPRAVA: INTERIÉR TMAVĚ ŠEDÁ/EXTERIÉR TMAVĚ ŠEDÁ

POZNÁMKA: PŘESNÝ ROZMĚR PROVĚŘIT NA STAVBĚ !

PLASTOVÉ VÝROBKY

POL.	POPIS	M.J.	MNOŽSTVÍ ZÁKLAD	1.NP	2.NP	STŘECHA	CELKEM
PL 19	1100 x 1800 mm (SKLADEBNÝ ROZMĚR) PLASTOVÉ OKNO DVOUKŘÍDLÉ, HORNÍ KŘÍDLO VÝKLOPNÉ, SPODNÍ PEVNÉ	KPL	–	–	1	–	1

SOUČINITEL PROSTUPU CELÉHO OKNA U ≤ 0,75 W/m²K

RÁM: SYSTÉMOVÝ S PŘERUŠENÝM TEPELNÝM MOSTEM

ZASKLENÍ: IZOLAČNÍ TROJSKLO S DISTANČNÍM RÁMEČKEM SWISSPACER
PLNĚNÍ ARGONEM

KOVÁNÍ: ZÁVĚSY SYSTÉMOVÉ V BARVĚ RÁMU, NÁVRH ZÁVĚSŮ PROVEDE DODAVATEL
OKENNÍ ČTYŘPOLOHOVÁ KLIKA, UZAMYKATELNÁ, KOVOVÁ V BARVĚ VNITŘNÍCH RÁMŮ
INTEGROVANÝ OMEZOVAČ OTEVŘENÍ KŘÍDLA

KOTVENÍ: SYSTÉMOVÉ PÁSOVÉ KOTVY

DOPLŇKY: PŘIPOJOVACÍ SPÁRY TĚSNIT ZEVNITŘ PAROTĚSNOU PÁSKOU,
ZVENKU DIFÚZNĚ OTEVŘENOU PÁSKOU

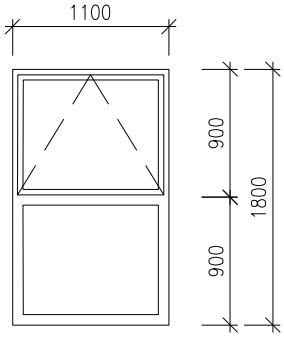

POVRCHOVÁ ÚPRAVA: INTERIÉR TMAVĚ ŠEDÁ/EXTERIÉR TMAVĚ ŠEDÁ

POZNÁMKA: PŘESNÝ ROZMĚR PROVĚŘIT NA STAVBĚ !

PL 20	500 x 900 mm (SKLADEBNÝ ROZMĚR) PLASTOVÉ OKNO JEDNOKŘÍDLÉ, OTOČNÉ, VÝKLOPNÉ	KPL	–	1	–	–	1

SOUČINITEL PROSTUPU CELÉHO OKNA U ≤ 0,75 W/m²K

RÁM: SYSTÉMOVÝ S PŘERUŠENÝM TEPELNÝM MOSTEM

ZASKLENÍ: IZOLAČNÍ TROJSKLO S DISTANČNÍM RÁMEČKEM SWISSPACER
PLNĚNÍ ARGONEM

KOVÁNÍ: ZÁVĚSY SYSTÉMOVÉ V BARVĚ RÁMU, NÁVRH ZÁVĚSŮ PROVEDE DODAVATEL
OKENNÍ ČTYŘPOLOHOVÁ KLIKA, UZAMYKATELNÁ, KOVOVÁ V BARVĚ VNITŘNÍCH RÁMŮ
INTEGROVANÝ OMEZOVAČ OTEVŘENÍ KŘÍDLA

KOTVENÍ: SYSTÉMOVÉ PÁSOVÉ KOTVY

DOPLŇKY: PŘIPOJOVACÍ SPÁRY TĚSNIT ZEVNITŘ PAROTĚSNOU PÁSKOU,
ZVENKU DIFÚZNĚ OTEVŘENOU PÁSKOU
OKNO OVLÁDANÉ POMOCÍ PÁKOVÉHO OVLADAČE, KTERÝ JE SOUČÁSTÍ
DODÁVKY OKNA PÁKOVÝ OVLADAČ UMÍSTĚN VE VÝŠCE 1500 MM NAD
ÚROVNÍ PODLAHY (S.H. OKNA 1800 MM)

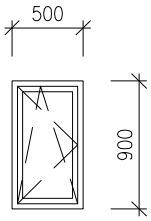

POVRCHOVÁ ÚPRAVA: INTERIÉR TMAVĚ ŠEDÁ/EXTERIÉR TMAVĚ ŠEDÁ

POZNÁMKA: PŘESNÝ ROZMĚR PROVĚŘIT NA STAVBĚ !

PLASTOVÉ VÝROBKY

POL.	POPIS	M.J.	MNOŽSTVÍ				
			ZÁKLAD	1.NP	2.NP	STŘECHA	CELKEM
PL 21	20400 x 2410 mm (SKLADEBNÝ ROZMĚR) SESTAVA PLASTOVÝCH OKEN, NĚKTERÁ HORNÍ KŘÍDLA DLE NÁKRESU VÝKLOPNÉ 7KS, OSTATNÍ PEVNÉ	KPL	–	–	1	–	1

SOUČINITEL PROSTUPU CELÉHO OKNA U ≤ 0,75 W/m K

PROSKLENÁ STĚNA SE NACHÁZÍ NA JIŽNÍ STRANĚ OBJEKTU A V LÉTĚ HROZÍ PŘEHŘÍVÁNÍ INTERIÉRU, PROTO BUDE OBSAHOVAT SYSTÉM PRO ODRAZ SÁLAVÉHO TEPLA (NAPŘ. HEAT MIRROR NEBO JINÝ SYSTÉM TVOŘENÝ NAPŘ. VHODNÝMI SKLY, URČÍ DODAVATEL)

RÁM: SYSTÉMOVÝ S PŘERUŠENÝM TEPELNÝM MOSTEM

ZASKLENÍ: IZOLAČNÍ TROJSKLO S DISTANČNÍM RÁMEČKEM SWISSPACER
PLNĚNÍ ARGONEM

KOVÁNÍ: ZÁVĚSY SYSTÉMOVÉ V BARVĚ RÁMU, NÁVRH ZÁVĚSŮ PROVEDE DODAVATEL
OKENNÍ ČTYŘPOLOHOVÁ KLIKA, UZAMYKATELNÁ, KOVOVÁ V BARVĚ VNITŘNÍCH RÁMŮ
INTEGROVANÝ OMEZOVAČ OTEVŘENÍ KŘÍDLA

POZNÁMKA: PŘESNÝ ROZMĚR PROVĚŘIT NA STAVBĚ !

KOTVENÍ: SYSTÉMOVÉ PÁSOVÉ KOTVY

DOPLŇKY: PŘIPOJOVACÍ SPÁRY TĚSNIT ZEVNITŘ PAROTĚSNOU PÁSKOU,
ZVENKU DIFÚZNĚ OTEVŘENOU PÁSKOU
OKNA OPATŘENY Z INTERIÉRU VNITŘNÍMI ŽALAZIEMI HLINÍKOVÝMI, ŠÍŘKA LAMEL 25 MM, OVLÁDANÍ ŘETÍZKEM

POVRCHOVÁ ÚPRAVA: INTERIÉR TMAVĚ ŠEDÁ/EXTERIÉR TMAVĚ ŠEDÁ

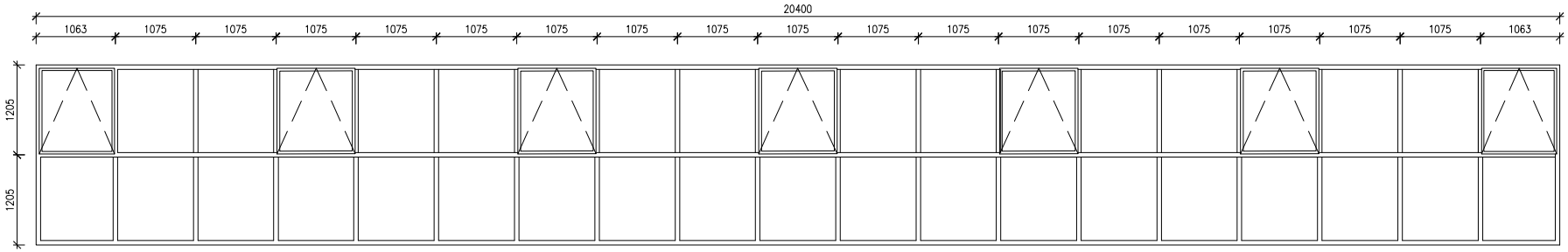

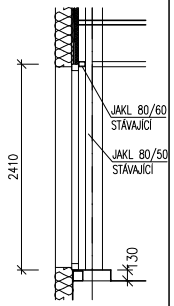

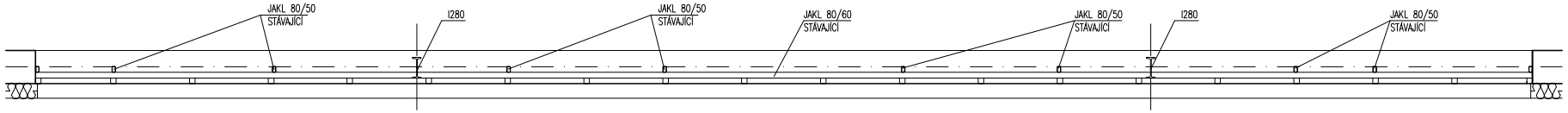

STAVBA: REKONSTRUKCE SPORTOVNÍ HALY V ZUBŘÍ	OBJEKT: D1.2. ZATEPLENÍ SVISLÝCH KONSTRUKCÍ, VÝPLNĚ OTVORŮ D1.2.1. ARCHITEKTONICKO – STAVEBNÍ ŘEŠENÍ	
ARCH. Č. 29YS6–1008	DATUM: 05/2016	LIST Č. 12

PLASTOVÉ VÝROBKY

POL.	POPIS	M.J.	MNOŽSTVÍ				
			ZÁKLAD	1.NP	2.NP	STŘECHA	CELKEM
PL 22	STÁVAJÍCÍ MENŠÍ MŘÍŽKY NA FASÁDĚ BUDOU NAHRAZENY NOVÝMA PLASTOVÝMA TY BUDOU V PROVEDENÍ PŘÍMO DO ZATEPLOVACÍHO SYSTÉMU VYBAVENY SÍŤKOU ROZMĚRY MŘÍŽEK ZAMĚŘIT NA STAVBE (MAX. ROZMĚR CCA 300x300 MM)	KPL	–	–	20	–	20
PL 23	VNITŘNÍ PARAPETY PLASTOVÉ + PLASTOVÉ BOČNÍ KRYTKY BARVA : RAL 9007 PŘED VÝROBOU JE NUTNÉ ROZMĚRY OVĚŘIT NA STAVBĚ !	ROZMĚR: 1200x425 MM	KS	–	5	–	–	5
		600x425 MM	KS	–	13	–	–	13
		500x425 MM	KS	–	1	–	–	1
		4010x425 MM	KS	–	–	7	–	7
		1500x425 MM	KS	–	11	11	–	22
		1100x425 MM	KS	–	4	1	–	5
		1700x425 MM	KS	–	3	–	–	3
		900x425 MM	KS	–	1	–	–	1
		1600x425 MM	KS	–	–	1	–	1
		2100x425 MM	KS	–	–	1	–	1
		20400x425 MM	KS	–	–	1	–	1
PL 24	PLASTOVÁ MŘÍŽKA V PROVEDENÍ PŘÍMO DO ZATEPLOVACÍHO SYSTÉMU VE ŠTÍTU HALY PRO ODVĚTRÁNÍ PROSTORU NAD PODHLEDEM SESTAVENA ZE DVOU PLASTOVÝCH MŘÍŽEK (LEVÁ , PRAVÁ) VYBAVENA SÍŤKOU ROZMĚR OTVORU PRO MŘÍŽKU: 676x187 MM ROZMĚR MŘÍŽKY: 720x230	KPL	–	–	6	–	6

ZÁMEČNICKÉ VÝROBKY PRO HSV

POL.	POPIS	M.J.	MNOŽSTVÍ ZÁKLAD	1.NP	2.NP	STŘECHA	CELKEM
ZH 01	PŘEKLAD ZE TŘÍ OCELOVÝCH NOSNÍKŮ U120 KOTVENÝ DO OSTĚNÍ STÁVAJÍCÍ OTVORU Z CP KOTVEN PŘES PATNÍ PLECH P 10 POMOCÍ KOTEV HILTI HIT-HY 70 + ŠROUB H10	KPL	–	1	–	–	1

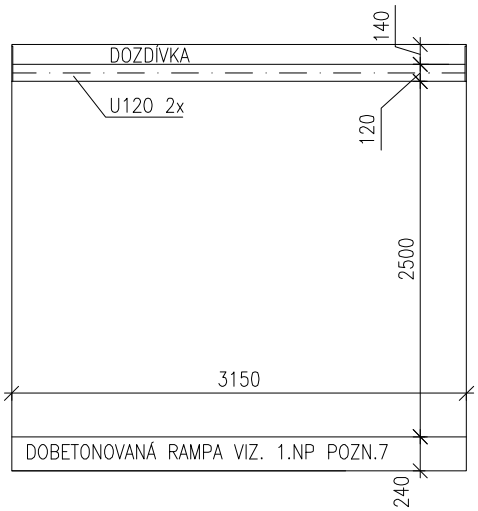

DETAIL KOTVENÍ M 1:10

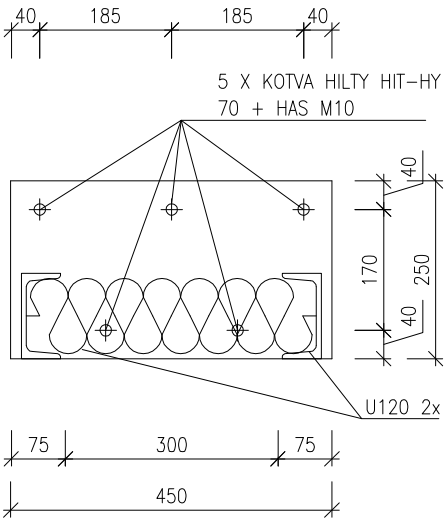

PŘEKLAD PRO OTVOR Š. 3200 MM	KPL	–	1	–	–	1
P 10 450x250 MM	KS	–	2	–	–	2
KOTVA HILTY HIT-HY 70 + HAS M10	KS	–	10	–	–	10
VLOŽENÁ VÝZTUŽ Z MIN. VLNY TL.120 MM	M2	–	2	–	–	2
U120 6,40 M (13,4KG/M)	KG	–	86	–	–	86
P 10 0,25 M2 (78,5KG/M2)	KG	–	20	–	–	20

ZÁMEČNICKÉ VÝROBKY – HSV

POL.	POPIS	M.J.	MNOŽSTVÍ 1.NP	2.NP	STŘ.	–	CELKEM
ZH 02	OCELOVÉ PŘEKLADY NAD NOVÉ VRATA DO STĚNY TL.450MM SVĚTLOST OTVORU 3000 MM 1KS PŘEKLADU = 4x I 160 , DÉLKA = 3600 MM, VÁHA kg/m=17,9KG/M, VÁHA CELKEM= 258KG 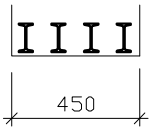 PŘI PROVÁDĚNÍ DODRŽET ZÁSADY PODCHYCOVÁNÍ A BOURÁNÍ ZDIVA !!!	KPL	1	–	–		1
ZH 03	OCELOVÉ PŘEKLADY NAD NOVÉ OKNO DO STĚNY TL.450MM SVĚTLOST OTVORU 1100 MM 1KS PŘEKLADU = 4x I 120 , DÉLKA = 1500 MM, VÁHA kg/m=11,9KG/M, VÁHA CELKEM= 72KG 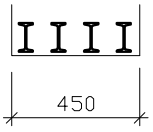 PŘI PROVÁDĚNÍ DODRŽET ZÁSADY PODCHYCOVÁNÍ A BOURÁNÍ ZDIVA !!!	KPL	1	1	–		2
ZH 04	OCELOVÉ PŘEKLADY NAD NOVÉ OKNO DO STĚNY TL.450MM SVĚTLOST OTVORU 1500 MM 1KS PŘEKLADU = 4x I 120 , DÉLKA = 1900 MM, VÁHA kg/m=11,9KG/M, VÁHA CELKEM= 91KG 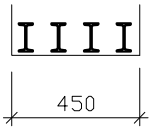 PŘI PROVÁDĚNÍ DODRŽET ZÁSADY PODCHYCOVÁNÍ A BOURÁNÍ ZDIVA !!!	KPL	1	1	–		2
ZH 05	OCELOVÉ PŘEKLADY NAD NOVÉ OKNO DO STĚNY TL.450MM SVĚTLOST OTVORU 2100 MM 1KS PŘEKLADU = 4x I 140 , DÉLKA = 2600 MM, VÁHA kg/m=14,3KG/M, VÁHA CELKEM= 149KG 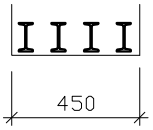 PŘI PROVÁDĚNÍ DODRŽET ZÁSADY PODCHYCOVÁNÍ A BOURÁNÍ ZDIVA !!!	KPL	–	1	–		1
ZH 06	OCELOVÉ PŘEKLADY NAD NOVÉ OKNO DO STĚNY TL.450MM SVĚTLOST OTVORU 1600 MM 1KS PŘEKLADU = 4x I 120 , DÉLKA = 2000 MM, VÁHA kg/m=11,9KG/M, VÁHA CELKEM= 96KG 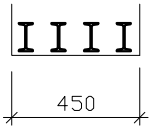 PŘI PROVÁDĚNÍ DODRŽET ZÁSADY PODCHYCOVÁNÍ A BOURÁNÍ ZDIVA !!!	KPL	–	1	–		1
ZH 07	OCELOVÉ PŘEKLADY NAD PROSTUP VZT DO STĚNY TL.450MM SVĚTLOST OTVORU 650 MM 1KS PŘEKLADU = 4x I 120 , DÉLKA = 900 MM, VÁHA kg/m=11,9KG/M, VÁHA CELKEM= 43KG 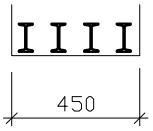 PŘI PROVÁDĚNÍ DODRŽET ZÁSADY PODCHYCOVÁNÍ A BOURÁNÍ ZDIVA !!!	KPL	2	1	–		3

HLINÍKOVÉ VÝROBKY

POL.	POPIS	M.J.	MNOŽSTVÍ				
			ZÁKLAD	1.NP	2.NP	STŘECHA	CELKEM
AL 01	PROSKLENÁ VNĚJŠÍ STĚNA, RÁM Z HLINÍKOVÝCH PROFILŮ, ROZMĚR 8250 x 3000 MM SOUČÁSTÍ STĚNY DVOJE DVEŘE 1600 x 2100, DVOUKŘÍDLÉ, LEVÉ, SYMETRICKÉ, OTOČNÉ	KPL	–	1	–	–	1

SOUČINITEL PROSTUPU CELÉ KONSTRUKCE U ≤ 1,00 W/m²K

RÁM: SYSTÉMOVÝ HLINÍKOVÝ S PŘERUŠENÝM TEPELNÝM MOSTEM

ZASKLENÍ: ZASKLENÍ TVRZENÝM BEZPEČNOSTNÍM DVOJSKLEM (PŘÍPADNĚ TROJSKLEM) DO V 2000 MM
ZASKLENÍ NAD 2000 MM IZOLAČNÍ DVOJSKLO (PŘÍPADNĚ TROJSKLO)
PROSKLENÍ DVEŘÍ BUDE VE VÝŠCE 1200 MM OZNAČENO VÝRAZNOU PÁSKOU ŠÍŘKY 50 MM

KOVÁNÍ DVEŘÍ: ZÁVĚSY SYSTÉMOVÉ V BARVĚ RÁMU, NÁVRH ZÁVĚSŮ PROVEDE DODAVATEL, KOVÁNÍ BROUŠENÁ NEREZ KLIKA/KOULE
DVEŘE VYBAVENY ZÁMKEM S CYLINDRICKOU VLOŽKOU
LEVÉ KŘÍDLO OPATŘENO SAMOZAVÍRAČEM S MOŽNOSTÍ ÚPRAVY RYCHLOSTI ZAVÍRÁNÍ

KOTVENÍ: SYSTÉMOVÉ PÁSOVÉ KOTVY (PŘÍPADNĚ JINÝ SYSTÉM – DLE DODAVATELE)

DOPLŇKY: PŘIPOJOVACÍ SPÁRY TĚSNIT ZEVNITŘ PAROTĚSNOU PÁSKOU,
ZVENKU DIFÚZNĚ OTEVŘENOU PÁSKOU

POVRCHOVÁ ÚPRAVA: INTERIÉR SVĚTLE ŠEDÁ (HLINÍK)/INTERIÉR SVĚTLE ŠEDÁ (HLINÍK)

UPOZORNĚNÍ: ROZMĚRY OVĚŘIT NA STAVBĚ
STĚNA BUDE UMÍSTĚNA PŘED STÁVAJÍCÍ RÁM A V HORNÍ ČÁSTI K NÍ BUDE DOTAŽENO NOVÉ BEDNO STŘECHY

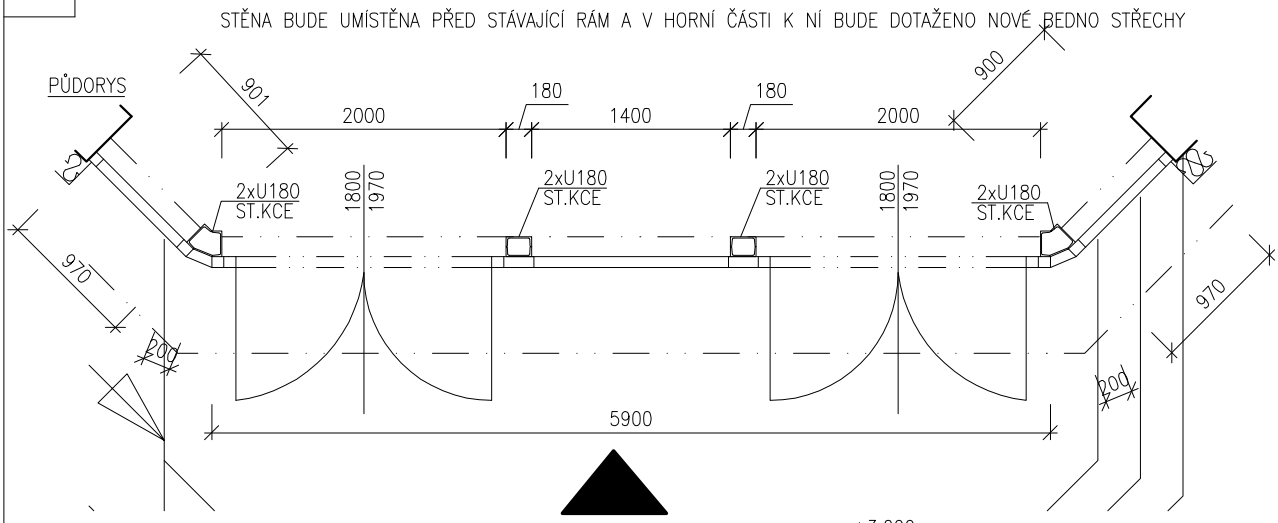

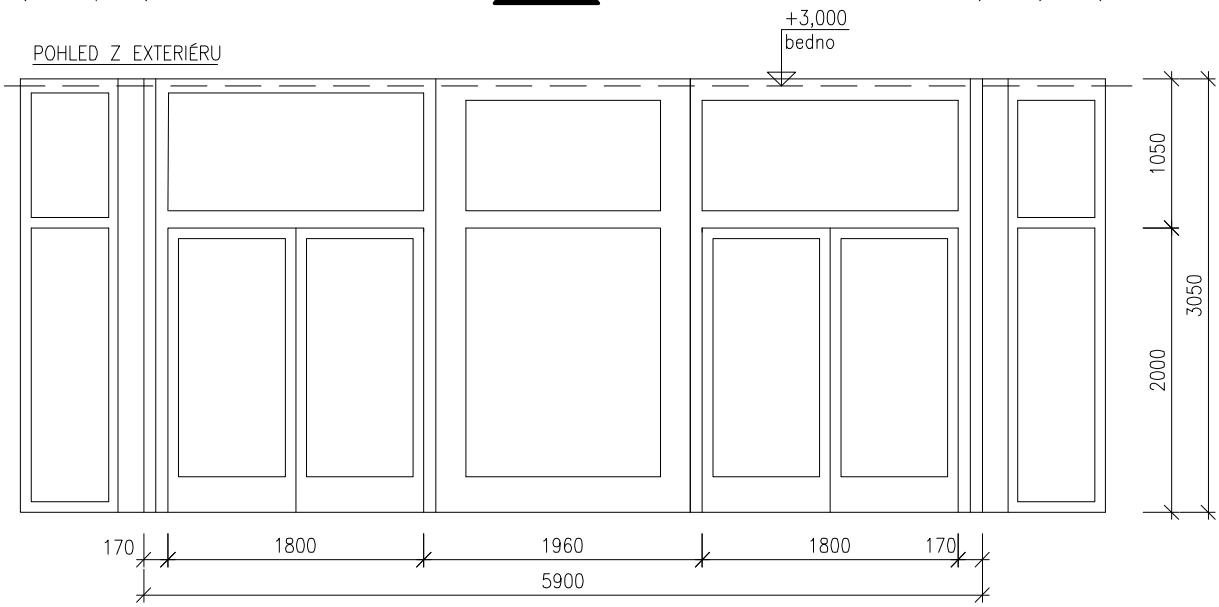

STAVBA: REKONSTRUKCE SPORTOVNÍ HALY V ZUBŘÍ	OBJEKT: D1.2. ZATEPLENÍ SVISLÝCH KONSTRUKCÍ, VÝPLNĚ OTVORŮ D1.2.1. ARCHITEKTONICKO – STAVEBNÍ ŘEŠENÍ	
ARCH. Č. 29YS6–1008	DATUM: 05/2016	LIST Č. 16

HLINÍKOVÉ VÝROBKY

POL.	POPIS	M.J.	MNOŽSTVÍ				
			ZÁKLAD	1.NP	2.NP	STŘECHA	CELKEM
AL 02	PROSKLENÁ VNĚJŠÍ STĚNA, RÁM Z HLINÍKOVÝCH PROFILŮ, ROZMĚR 1650 x 2200 MM SOUČÁSTÍ STĚNY DVEŘE 800 x 2150, JEDNOKŘÍDLÉ, PRAVÉ, OTOČNÉ	KPL	–	1	–	–	1

SOUČINITEL PROSTUPU CELÉ KONSTRUKCE U ≤ 1,00 W/m²K

RÁM: SYSTÉMOVÝ HLINÍKOVÝ S PŘERUŠENÝM TEPELNÝM MOSTEM

ZASKLENÍ: ZASKLENÍ TVRZENÝM BEZPEČNOSTNÍM DVOJSKLEM (PŘÍPADNĚ TROJSKLEM) DO V 2150 MM
ZASKLENÍ NAD 2150 MM IZOLAČNÍ DVOJSKLO (PŘÍPADNĚ TROJSKLO)
PROSKLENÍ DVEŘÍ BUDE VE VÝŠCE 1200 MM OZNAČENO VÝRAZNOU PÁSKOU ŠÍŘKY 50 MM

KOVÁNÍ DVEŘÍ: ZÁVĚSY SYSTÉMOVÉ V BARVĚ RÁMU, NÁVRH ZÁVĚSŮ PROVEDE DODAVATEL, KOVÁNÍ BROUŠENÁ NEREZ KLIKA/KOULE
DVEŘE VYBAVENY ZÁMKEM S CYLINDRICKOU VLOŽKOU
KŘÍDLO OPATŘENO SAMOZAVÍRAČEM S MOŽNOSTÍ ÚPRAVY RYCHLOSTI ZAVÍRÁNÍ

KOTVENÍ: SYSTÉMOVÉ PÁSOVÉ KOTVY (PŘÍPADNĚ JINÝ SYSTÉM – DLE DODAVATELE)

DOPLŇKY: PŘIPOJOVACÍ SPÁRY TĚSNIT ZEVNITŘ PAROTĚSNOU PÁSKOU,
ZVENKU DIFÚZNĚ OTEVŘENOU PÁSKOU

POVRCHOVÁ ÚPRAVA: INTERIÉR SVĚTLE ŠEDÁ (HLINÍK)/INTERIÉR SVĚTLE ŠEDÁ (HLINÍK)

UPOZORNĚNÍ: ROZMĚRY OVĚŘIT NA STAVBĚ

PŮDORYS

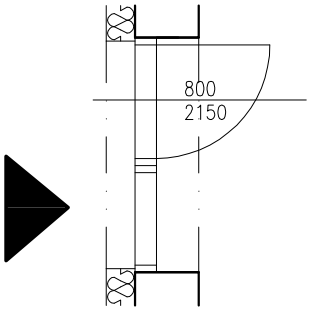

POHLED Z EXTERIÉRU

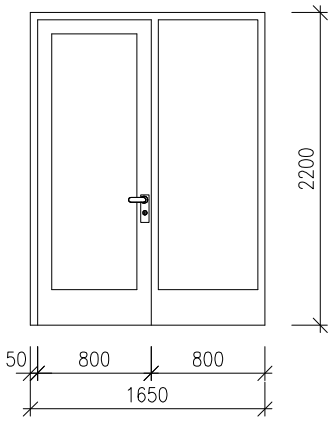

STAVBA: REKONSTRUKCE SPORTOVNÍ HALY V ZUBŘÍ	OBJEKT: D1.2. ZATEPLENÍ SVISLÝCH KONSTRUKCÍ, VÝPLNĚ OTVORŮ D1.2.1. ARCHITEKTONICKO – STAVEBNÍ ŘEŠENÍ	
ARCH. Č. 29YS6–1008	DATUM: 05/2016	LIST Č. 17

HLINÍKOVÉ VÝROBKY

POL.	POPIS	M.J.	MNOŽSTVÍ				
			ZÁKLAD	1.NP	2.NP	STŘECHA	CELKEM
AL 03	DVEŘE, RÁM Z HLINÍKOVÝCH PROFILŮ, ROZMĚR 900 x 1970 MM ROZMĚR 800 x 2150, JEDNOKŘÍDLÉ, LEVÉ, OTOČNÉ	KPL	–	1	–	–	1

SOUČINITEL PROSTUPU CELÉ KONSTRUKCE U ≤ 1,00 W/m²K

RÁM: SYSTÉMOVÝ HLINÍKOVÝ S PŘERUŠENÝM TEPELNÝM MOSTEM

ZASKLENÍ: ZASKLENÍ TVRZENÝM BEZPEČNOSTNÍM DVOJSKLEM (PŘÍPADNĚ TROJSKLEM)

KOVÁNÍ DVEŘÍ: ZÁVĚSY SYSTÉMOVÉ V BARVĚ RÁMU, NÁVRH ZÁVĚSŮ PROVEDE DODAVATEL, KOVÁNÍ BROUŠENÁ NEREZ KLIKA/KOULE
DVEŘE VYBAVENY ZÁMKEM S CYLINDRICKOU VLOŽKOU
KŘÍDLO OPATŘENO SAMOZAVÍRAČEM S MOŽNOSTÍ ÚPRAVY RYCHLOSTI ZAVÍRÁNÍ

KOTVENÍ: SYSTÉMOVÉ PÁSOVÉ KOTVY (PŘÍPADNĚ JINÝ SYSTÉM – DLE DODAVATELE)

DOPLŇKY: PŘIPOJOVACÍ SPÁRY TĚSNIT ZEVNITŘ PAROTĚSNOU PÁSKOU,
ZVENKU DIFÚZNĚ OTEVŘENOU PÁSKOU

POVRCHOVÁ ÚPRAVA: INTERIÉR SVĚTLE ŠEDÁ (HLINÍK)/INTERIÉR SVĚTLE ŠEDÁ (HLINÍK)

UPOZORNĚNÍ: ROZMĚRY OVĚŘIT NA STAVBĚ

PŮDORYS

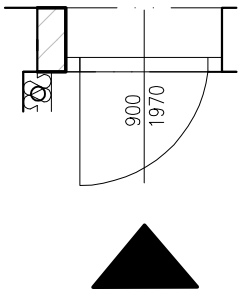

POHLED Z EXTERIÉRU

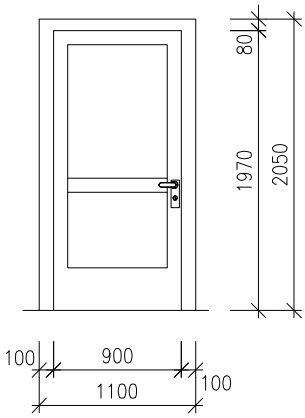

STAVBA: REKONSTRUKCE SPORTOVNÍ HALY V ZUBŘÍ	OBJEKT: D1.2. ZATEPLENÍ SVISLÝCH KONSTRUKCÍ, VÝPLNĚ OTVORŮ D1.2.1. ARCHITEKTONICKO – STAVEBNÍ ŘEŠENÍ	
ARCH. Č. 29YS6–1008	DATUM: 05/2016	LIST Č. 18

ZÁMEČNICKÉ VÝROBKY

POL.	POPIS	M.J.	MNOŽSTVÍ				
			ZÁKLAD	1.NP	2.NP	STŘECHA	CELKEM
Z 01	VENKOVNÍ VRATA, OTOČNÁ, DVOUKŘÍDLÁ, LEVÁ	KPL	–	1	–	–	1

SVĚTLOST VRAT 3000 x 2400
SVĚTLOST OTVORU 3150 x 2475

SOUČINITEL PROSTUPU VÝPLNĚ OTVORU U ≤ 1,2 W/m²K

ZÁRUBEŇ: SYSTÉMOVÁ KOVOVÁ S PŘERUŠENÝM TEPELNÝM MOSTEM

ZASKLENÍ: PLNÉ

KOVÁNÍ DVEŘÍ: ZÁVĚSY SYSTÉMOVÉ V BARVĚ ZÁRUBNĚ, NÁVRH ZÁVĚSŮ PROVEDE DODAVATEL
KOVÁNÍ BROUŠENÁ NEREZ KLIKA/KOULE

DVEŘE VYBAVENY ZÁMKEM S CYLINDRICKOU VLOŽKOU
LEVÉ KŘÍDLO OPATŘENO SAMOZAVÍRAČEM S MOŽNOSTÍ ÚPRAVY RYCHLOSTI ZAVÍRÁNÍ

KOTVENÍ: SYSTÉMOVÉ PÁSOVÉ KOTVY (PŘÍPADNĚ JINÝ SYSTÉM – DLE DODAVATELE)

DOPLŇKY: PŘIPOJOVACÍ SPÁRY TĚSNIT ZEVNITŘ PAROTĚSNOU PÁSKOU,
ZVENKU DIFÚZNĚ OTEVŘENOU PÁSKOU

POVRCHOVÁ ÚPRAVA: INTERIÉR TMAVĚ ŠEDÁ / INTERIÉR TMAVĚ ŠEDÁ

UPOZORNĚNÍ: ROZMĚRY OVĚŘIT NA STAVBĚ

POHLED Z EXTERIÉRU

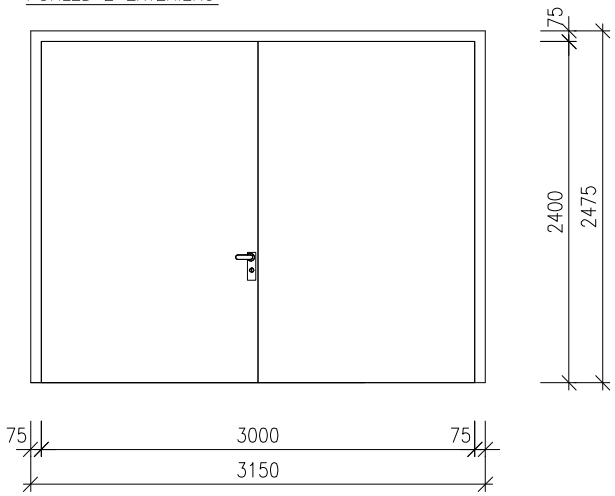

STAVBA: REKONSTRUKCE SPORTOVNÍ HALY V ZUBŘÍ	OBJEKT: D1.2. ZATEPLENÍ SVISLÝCH KONSTRUKCÍ, VÝPLNĚ OTVORŮ D1.2.1. ARCHITEKTONICKO – STAVEBNÍ ŘEŠENÍ	
ARCH. Č. 29YS6–1008	DATUM: 05/2016	LIST Č. 19

ZÁMEČNICKÉ VÝROBKY

POL.	POPIS	M.J.	MNOŽSTVÍ				
			ZÁKLAD	1.NP	2.NP	STŘECHA	CELKEM
Z 02	VENKOVNÍ VRATA KOVOVÁ, OTOČNÁ, DVOUKŘÍDLÁ, LEVÁ	KPL	–	1	–	–	1

SVĚTLOST VRAT 1450 x 2480
SVĚTLOST OTVORU 1600 x 2550

ZÁRUBEŇ: SYSTÉMOVÁ KOVOVÁ
ZASKLENÍ: PLNÉ
SOUČÁSTÍ DVEŘÍ JE VĚTRACÍ MŘÍŽKA S PROTIDEŠŤOVOU ŽALUZIÍ
ROZMĚR 400x300, S.H. 250 MM

KOVÁNÍ DVEŘÍ: ZÁVĚSY SYSTÉMOVÉ V BARVĚ ZÁRUBNĚ, NÁVRH ZÁVĚSŮ PROVEDE DODAVATEL
KOVÁNÍ BROUŠENÁ NEREZ KLIKA/KLIKA

DVEŘE VYBAVENY ZÁMKEM S CYLINDRICKOU VLOŽKOU
LEVÉ KŘÍDLO OPATŘENO SAMOZAVÍRAČEM S MOŽNOSTÍ ÚPRAVY RYCHLOSTI ZAVÍRÁNÍ

KOTVENÍ: SYSTÉMOVÉ PÁSOVÉ KOTVY (PŘÍPADNĚ JINÝ SYSTÉM – DLE DODAVATELE)

DOPLŇKY: PŘIPOJOVACÍ SPÁRY TĚSNIT ZEVNITŘ PAROTĚSNOU PÁSKOU,
ZVENKU DIFÚZNĚ OTEVŘENOU PÁSKOU

POVRCHOVÁ ÚPRAVA: INTERIÉR TMAVĚ ŠEDÁ / INTERIÉR TMAVĚ ŠEDÁ

UPOZORNĚNÍ: ROZMĚRY OVĚŘIT NA STAVBĚ

POHLED Z EXTERIÉRU

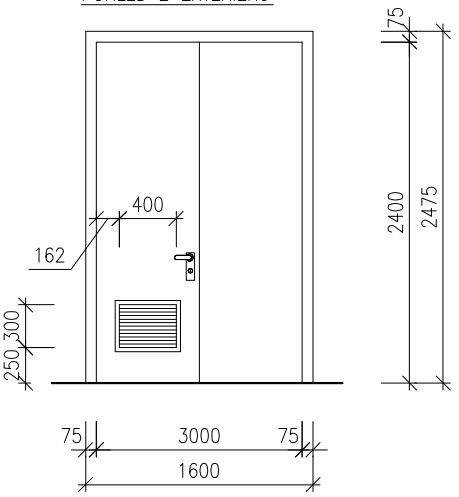

STAVBA: REKONSTRUKCE SPORTOVNÍ HALY V ZUBŘÍ	OBJEKT: D1.2. ZATEPLENÍ SVISLÝCH KONSTRUKCÍ, VÝPLNĚ OTVORŮ D1.2.1. ARCHITEKTONICKO – STAVEBNÍ ŘEŠENÍ	
ARCH. Č. 29YS6–1008	DATUM: 05/2016	LIST Č. 20

ZÁMEČNICKÉ VÝROBKY

POL.	POPIS	M.J.	MNOŽSTVÍ ZÁKLAD	1.NP	2.NP	STŘECHA	CELKEM
Z 03	OCELOVÉ VENKOVNÍ ZÁBRADLÍ	KPL	–	2	–	–	2

PROVEDENO Z PROFILU JEKL 60/40/3

KOTVENO DO BETONOVÉ KONSTRUKCE SCHODIŠTĚ POMOCÍ PATNÍHO PLECHU P6, PŘED POLOŽENÍM DLAŽBY

(PATNÍ PLECH DO BETONU ZASEKAT)

NÁTĚR: SYNTETICKÝ (1XZÁKLAD,2XVRCHNÍ NÁTĚR)
BARVA – TMAVĚ ŠEDÁ

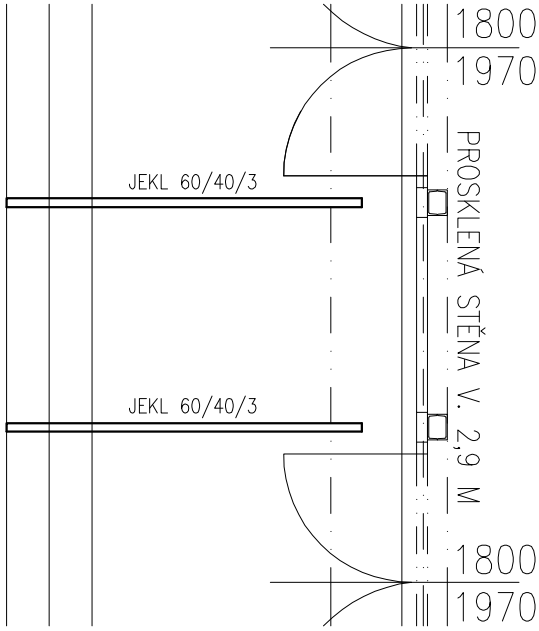

OCEL:			
	□60/40/3 – 9,0M	KG	35
	P6 – 0,1 M2	KG	5
	SOUČET		40
	SVARY 7,5%		3
	CELKEM 1KS ZÁBRADLÍ		43
	CELKEM		86

JAKO KOTEVNÍ PRVKY POUŽITY KOTVY DO BETONU M12

PRO JEDNO ZÁBRADLÍ: 12 KS
CELKEM: 24 KS

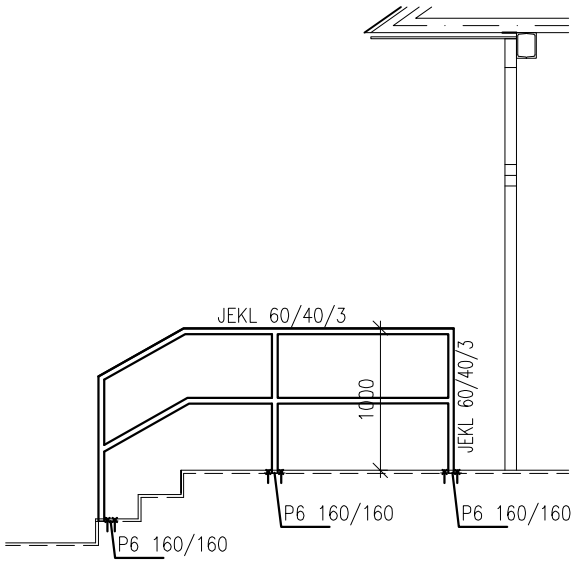

STAVBA: REKONSTRUKCE SPORTOVNÍ HALY V ZUBŘÍ	OBJEKT: D1.2. ZATEPLENÍ SVISLÝCH KONSTRUKCÍ, VÝPLNĚ OTVORŮ D1.2.1. ARCHITEKTONICKO – STAVEBNÍ ŘEŠENÍ	
ARCH. Č. 29YS6–1008	DATUM: 05/2016	LIST Č. 21

ZÁMEČNICKÉ VÝROBKY

POL.	POPIS	M.J.	MNOŽSTVÍ				
			ZÁKLAD	1.NP	2.NP	STŘECHA	CELKEM
Z 04	ÚPRAVA OCELOVÉ KONSTRUKCE VE ŠTÍTU HALY V MÍSTĚ PROSTUPŮ VZT PROVEDENO Z PROFILU JEKL 80/60/3 PŘIVAŘENO KE STÁVAJÍCÍMU OCELOVÉMU RÁMU	KPL	–	–	1	–	1

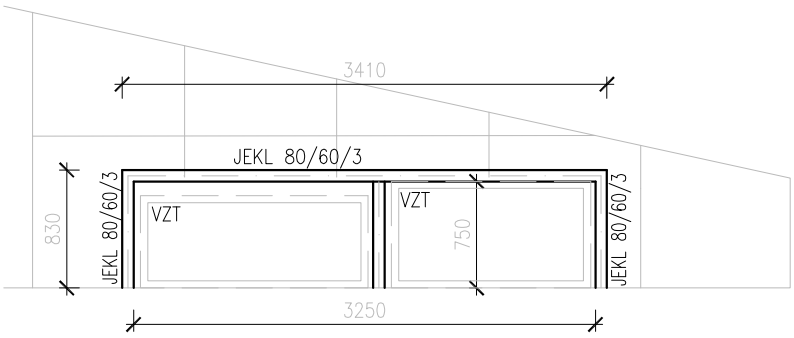

OCEL: □80/60/3 – 6,0M	KG	38
	SOUČET	38
	SVARY 7,5%	3
	CELKEM	41

OSTATNÍ VÝROBKY

POL.	POPIS	M.J.	MNOŽSTVÍ				
			ZÁKLAD	1.NP	2.NP	STŘECHA	CELKEM
0/01	BETONOVÝ ODVODNOVACÍ ŽLAB POJÍZDNÝ VČETNĚ LITINOVÉHO KRYTU (TŘÍDA F900) DN 150, OSAZENÝ DO NOVÉ ASFALTOVÉ KOMUNIKACE POZN. PŮVODNÍ ŽLAB VYBOURÁN, DOCHÁZÍ K VÝŠKOVÉ ÚPRAVĚ VJEZDU DO HALY NAPOJOVACÍ MÍSTO PRO NOVÝ ŽLAB STEJNÉ JAKU U ŽLABU PŮVODNÍHO	M	–	14	–	–	14
0/02	POROBETONOVÝ PŘEKLAD PRO NENOSNÉ ZDIVO V POROBETONOVÉ DOZDÍVCE OKNA TL 450 MM ROZMĚR: 150 x 249 x 1250	KS	–	3	–	–	3
0/03	DILATAČNÍ PROFIL DO ZATEPLOVACÍHO SYSTÉMU PROVEDENÍ PVC	M	–	7	7	–	14

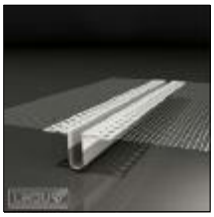

STAVBA: **REKONSTRUKCE SPORTOVNÍ HALY V ZUBŘÍ**	OBJEKT: **D1.2. ZATEPLENÍ SVISLÝCH KONSTRUKCÍ, VÝPLNĚ OTVORŮ D1.2.1. ARCHITEKTONICKO – STAVEBNÍ ŘEŠENÍ**	
ARCH. Č. 29YS6–1008	DATUM: 05/2016	LIST Č. 23

BETONOVÉ VÝROBKY

POL.	POPIS	M.J.	MNOŽSTVÍ ZÁKLAD	1.NP	2.NP	STŘECHA	CELKEM
B 01	ROZŠÍŘENÍ STÁVAJÍCÍHO ŽB SCHODIŠTĚ + ZÁBRADLÍ SCHODIŠTĚ	KPL	–	1	–	–	1

SCHODIŠTĚ

ČÁST STÁVAJÍCÍHO SCHODIŠTĚ BUDE U FASÁDY UBOURÁNA TAK ABY ŠLA FASÁDA ZETEPLIT (VIZ. BOURÁNÍ POLAŽKA B45)
STÁVAJÍCÍ SCHODIŠŤOVÉ STUPNĚ BUDOU NABETONOVÁNY DLE ŘEZU Y2–Y2
SCHODIŠTĚ BUDE ROZŠÍŘENO, DOBETONOVANÁ ČÁST BUDE MÍT ŠÍŘKU 450 MM A BUDE PROVEDENA VČETNĚ NOVÉ ZRCADLOVÉ STĚNY

ZALOŽENÍ SCHODIŠTĚ POMOCÍ ZÁKLADOVÉHO PASU TL. 300 MM

ZÁKLADOVÉ PASY PROVEDENY Z BETONU C25/30 XF3 – 1,8 M3 , KARI SÍŤ 100/100/6 – 12 M2

SCHODNICE, STUPNĚ A PODESTA DOBETONOVÁNY Z BETONU C25/30 XC1 – 0,7 M3
VÝZTUŽ PROVEDENA Z OCELI ø 12 KVALITA B500B, JMENOVITÉ KRYTÍ 30MM, – 80 KG

ROZŠÍŘENÍ SCHODIŠTĚ BUDE KOTVENO KE STÁVAJÍCÍ KONSTRUKCI SCHODIŠTĚ POMOCÍ OCELOVÝCH PRUTU ø 14 MM, NAVRTANÝCH DO ST. K–CE PO 200 MM

POVRCHOVÁ ÚPRAVA: VODOROVNÉ PLOCHY A PODSTUPNICE – POVRCH STÁVAJÍCÍHO SCHODIŠTĚ BUDE PŘEBROUŠEN – 4 M2
– PO PŘIBETONOVÁNÍ NOVÉ ČÁSTI SCHODIŠTĚ BUDE PROVEDENA NÁSLEDNÁ POVRCHOVÁ ÚPRAVA PRO CELÉ SCHODIŠTĚ:
– KRYCÍ POLYURETANOVÝ NÁTĚR
– POLYURETANOVÁ STĚRKA SE ZÁSYPEM PÍSKEM
– NOSNÁ VRSVA SMĚS EPOXIDU S PÍSKEM
} 20 MM – VÝMĚRA 6 M2
– STÁVAJÍCÍ A PŘIBETONOVÁ ŽB KONSTRUKCE SCHODIŠTĚ

STĚNA SCHODIŠTĚ – BUDE NAPENETROVÁNA A BUDE NA NI PROVEDENA KAMÍNKOVÁ OMÍTKA (STEJNÁ JAKO NA SOKLU SKLADBA F2)
BUDE PROVEDENA NA PERLINCE – PLOCHA 2 M2

ZÁBRADLÍ

PROVEDENO Z JEKLU 60/40/3 – 5,5M		25
VÝPLŇ TRUBKA TR 20/2,9 – 10 M		13
NÁTĚR: SYNTETICKÝ (1xZÁKLAD, 2xVRCHNÍ NÁTĚR) BARVA – TMAVĚ ŠEDÁ	SOUČET	38
	SVARY 7,5%	3
	CELKEM	41 KG

ŘEZ X–X

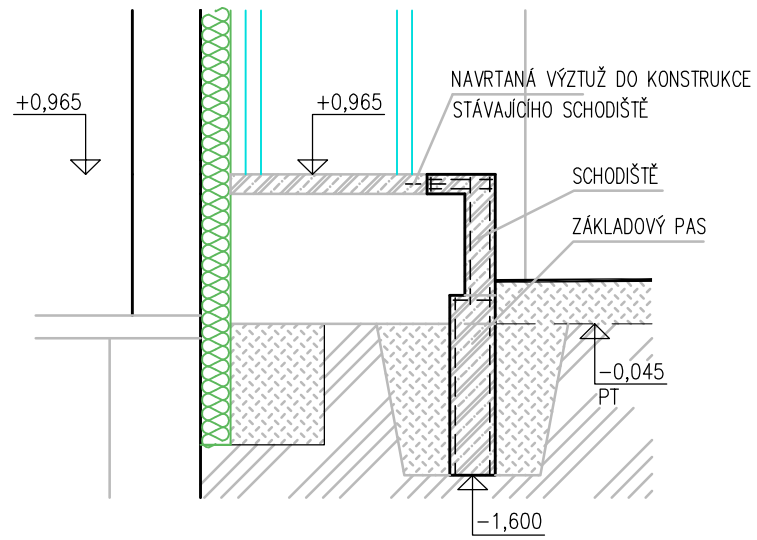

POHLED P1

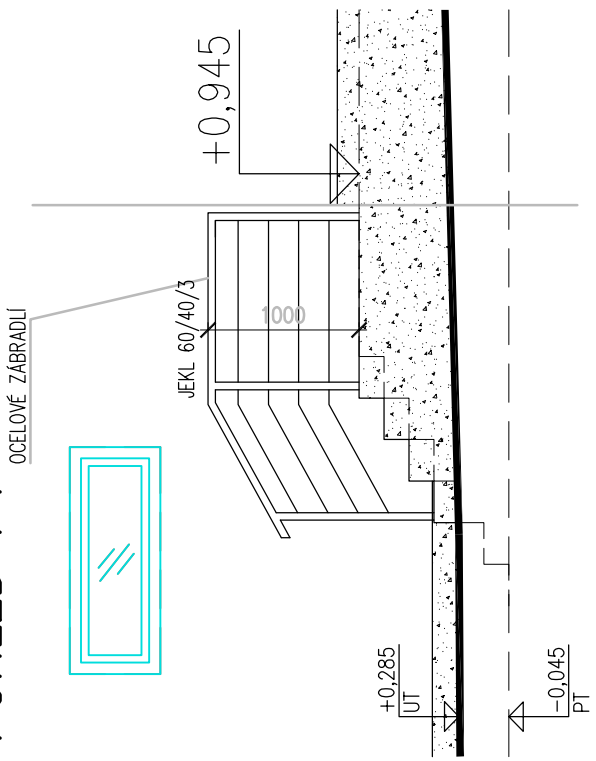

ŘEZ Y1–Y1

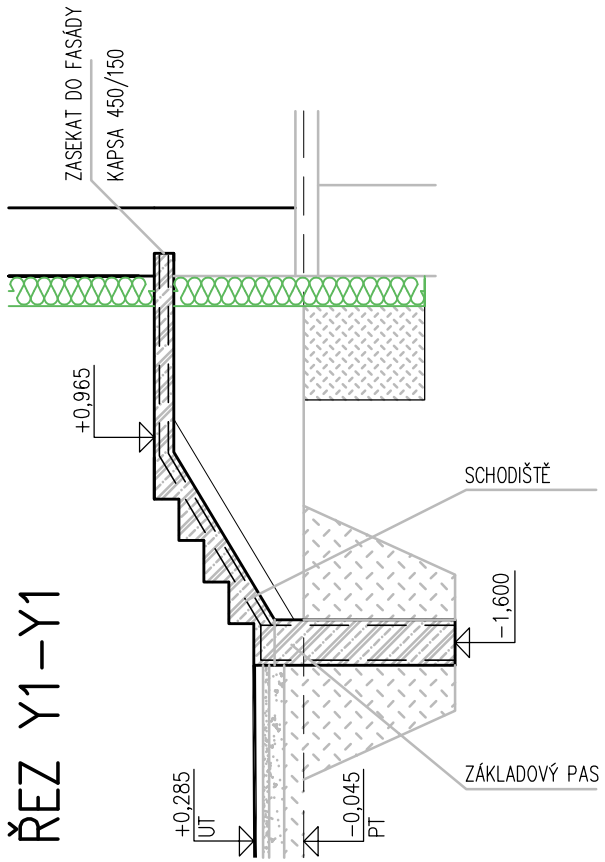

ŘEZ Y2–Y2

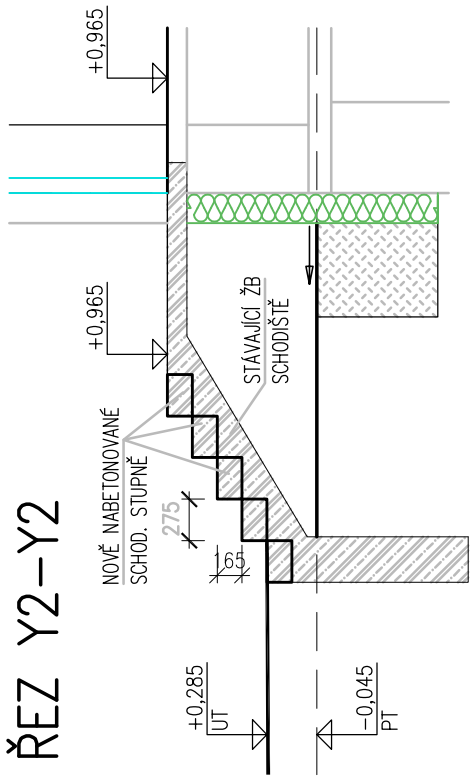

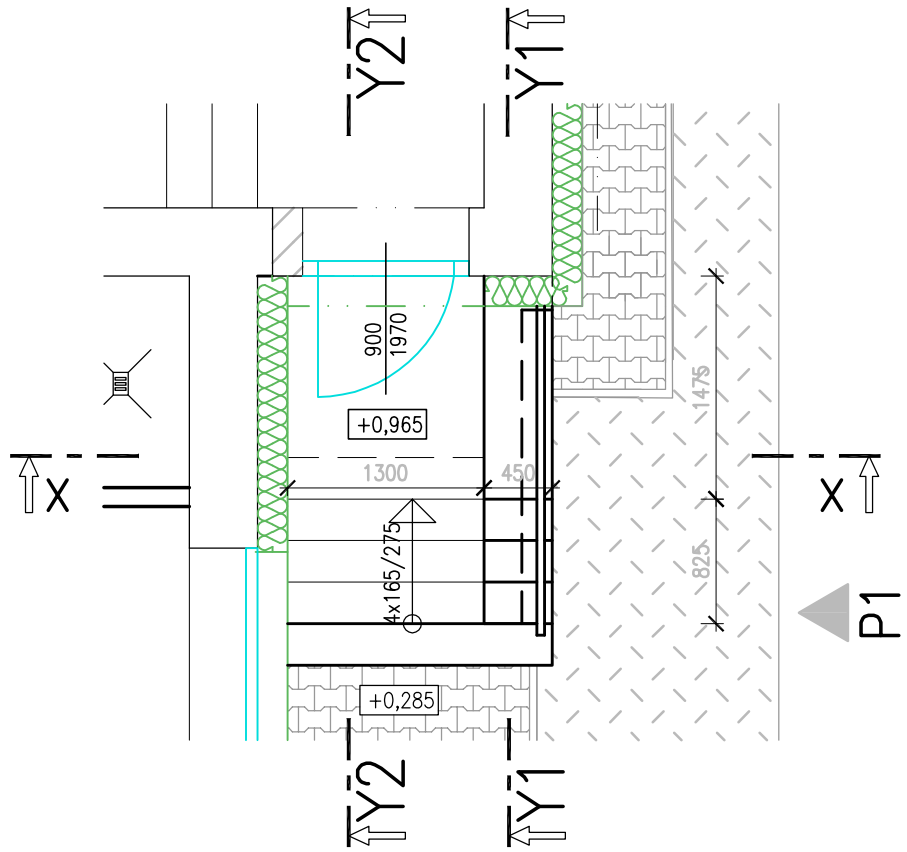

STAVBA: REKONSTRUKCE SPORTOVNÍ HALY V ZUBŘÍ	OBJEKT: D1.2. ZATEPLENÍ SVISLÝCH KONSTRUKCÍ, VÝPLNĚ OTVORŮ D1.2.1. ARCHITEKTONICKO – STAVEBNÍ ŘEŠENÍ
ARCH. Č. 29YS6–1008	DATUM: 05/2016 — LIST Č. 24

KLEMPÍŘSKÉ VÝROBKY

POL.	POPIS	M.J.	MNOŽSTVÍ				
			1.PP	1.NP	2.NP	3.NP	CELKEM
KL 01	OPLECHOVÁNÍ OKENNÍHO PARAPETU TL. 200 MM Z POPLASTOVANÉHO PLECHU TL. 0,7 MM R.Š. 300 MM VČ. PLECHOVÉ PŘIPOJOVACÍ LIŠTY BARVA – SVĚTLE ŠEDÁ	MB	–	–	–	–	125

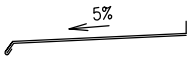

STAVBA:	REKONSTRUKCE SPORTOVNÍ HALY V ZUBŘÍ	OBJEKT:	D1.2. ZATEPLENÍ SVISLÝCH KONSTRUKCÍ, VÝPLNĚ OTVORŮ D1.2.1. ARCHITEKTONICKO – STAVEBNÍ ŘEŠENÍ
ARCH. Č.	29YS6–1008	DATUM:	05/2016

POŽÁRNÍ UZÁVĚRY

POL.	POPIS	M.J.	MNOŽSTVÍ				
			ZÁKLAD	1.NP	2.NP	STŘECHA	CELKEM
PO 01	**POŽÁRNÍ UZÁVĚR EW 15–C DP3**	KPL	–	1	–	–	1

SEKČNÍ PRŮMYSLOVÁ AUTOMATICKÁ VRATA VENKOVNÍ
ZATEPLENÉ, VERTIKÁLNÍ. BARVA TMAVĚ ŠEDÁ
K OSAZENÍ DO OTVORU: 3000/2475 MM (S.V. GARÁŽE 3200 MM)
K OSAZENÍ DO ZDĚNÉ STĚNY TL. 450 MM

SOUČINITEL PROSTUPU VÝPLNĚ OTVORU U ≤ 1,2 W/m²K

VODÍCÍ ZAŘÍZENÍ: SYSTÉMOVÉ

ZASKLENÍ: PLNÉ

POHON: SYSTÉMOVÝ DLE DODAVATELE PRO DANÝ ROZMĚR VRAT

VYBAVENÍ: VRATA BUDOU OBSAHOVAT PODLAHOVÉ TĚSNĚNÍ A BOČNÍ TĚSNĚNÍ
VRATA OPATŘENA DOTYKOVOU LIŠTOU A STACIONÁRNÍ OPTOZÁVOROU.
DVEŘE VYBAVENY KLIKOU A ZÁMKEM PRO MANIPULACI A UZAVŘENÍ VRAT V PŘÍPADĚ PORUCHY NEBO VÝPADKU ELEKTRICKÉ ENERGIE
VRATA BUDOU OBSAHOVAT ČIDLO PRO DETEKCI KOUŘE, A NÁHRADNÍ ZDROJ ENERGIE UMOŽNUJÍCÍ JEDNO ZAVŘENÍ

POVRCHOVÁ ÚPRAVA: INTERIÉR TMAVĚ ŠEDÁ / INTERIÉR TMAVĚ ŠEDÁ

UPOZORNĚNÍ: ROZMĚRY OVĚŘIT NA STAVBĚ

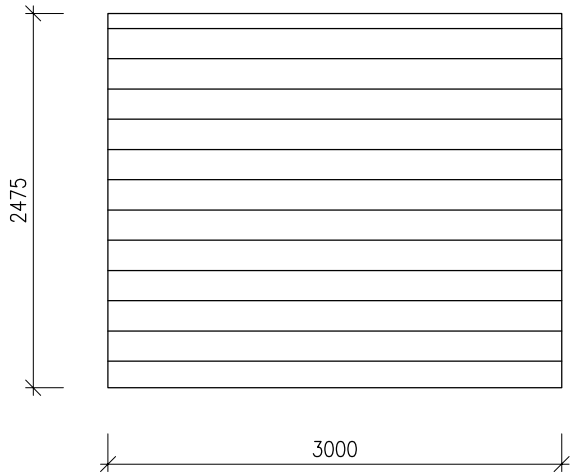

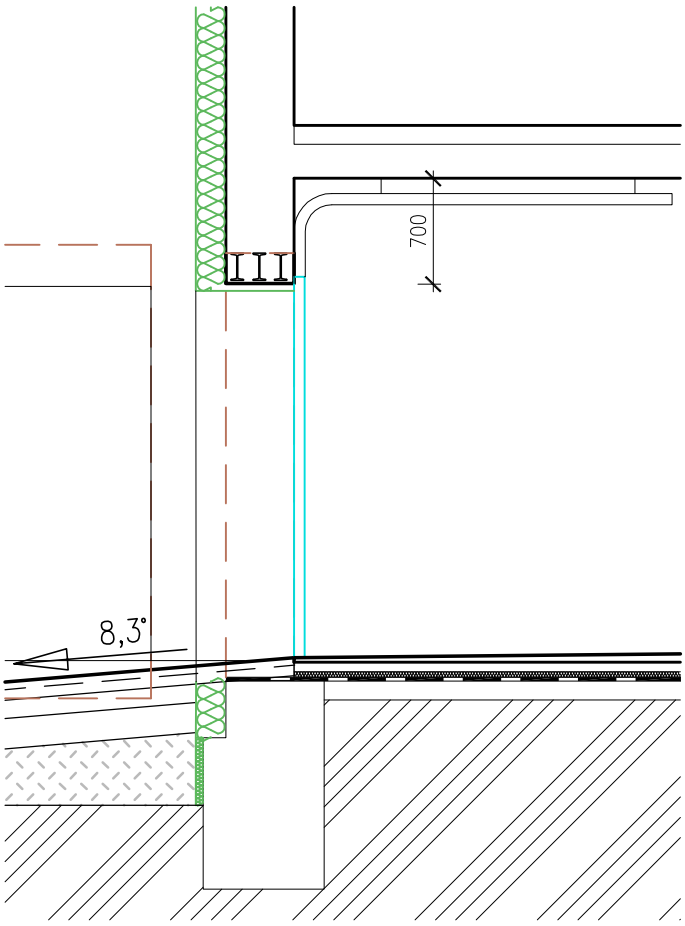

STAVBA: REKONSTRUKCE SPORTOVNÍ HALY V ZUBŘÍ	OBJEKT: D1.2. ZATEPLENÍ SVISLÝCH KONSTRUKCÍ, VÝPLNĚ OTVORŮ D1.2.1. ARCHITEKTONICKO – STAVEBNÍ ŘEŠENÍ	
ARCH. Č. 29YS6–1008	DATUM: 05/2016	LIST Č. 26